PRODUCTS

SUNOX®

溶接副資材総合メーカー

その他

LL 蝶番

製品の特徴

□取付方法がわかりやすく、溶接がスムーズ
□現場でのスプライスプレートの取り外しも可能（スパン調整用）
□ウェブにリブや付属金物が付いていても溶接しやすい
□スプライスプレート板厚 12mm ～ 36mm まで対応

［実例写真］

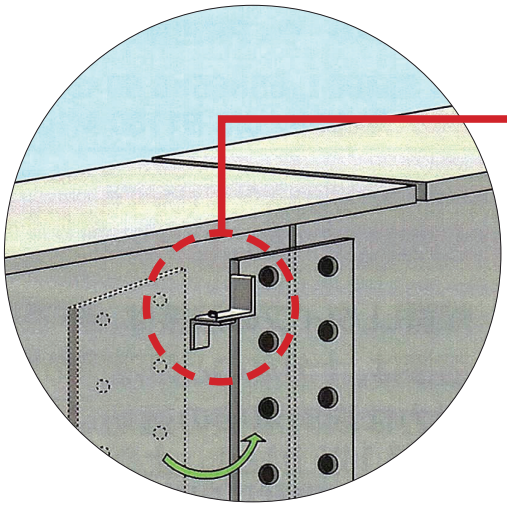

［取付け例］

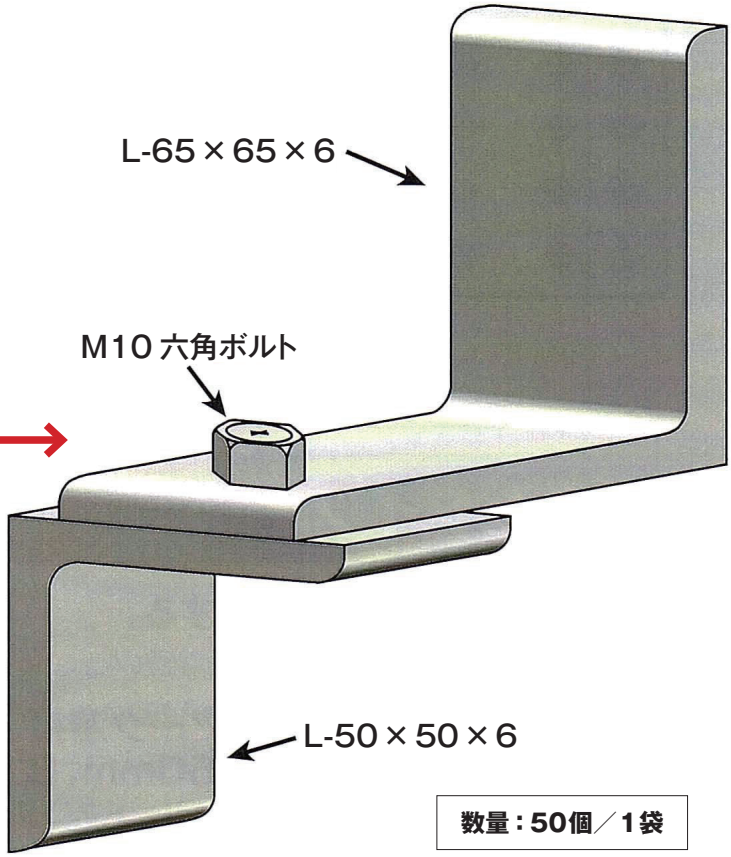

数量：50個／1袋

耐力確認試験済み
詳細は弊社までお問い合わせください。

株式会社スノウチ
www.sunouchi.co.jp スノウチ
〒279-0024 千葉県浦安市港46 第二鉄鋼団地
TEL 047-353-8751 FAX 047-353-5381

LL 蝶番

[取付け要領]

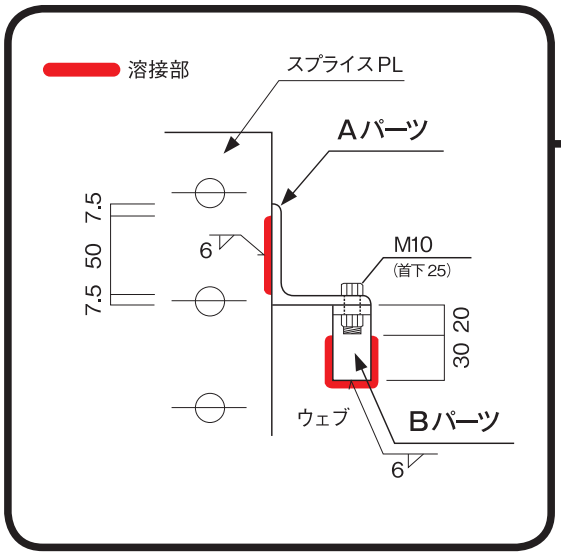

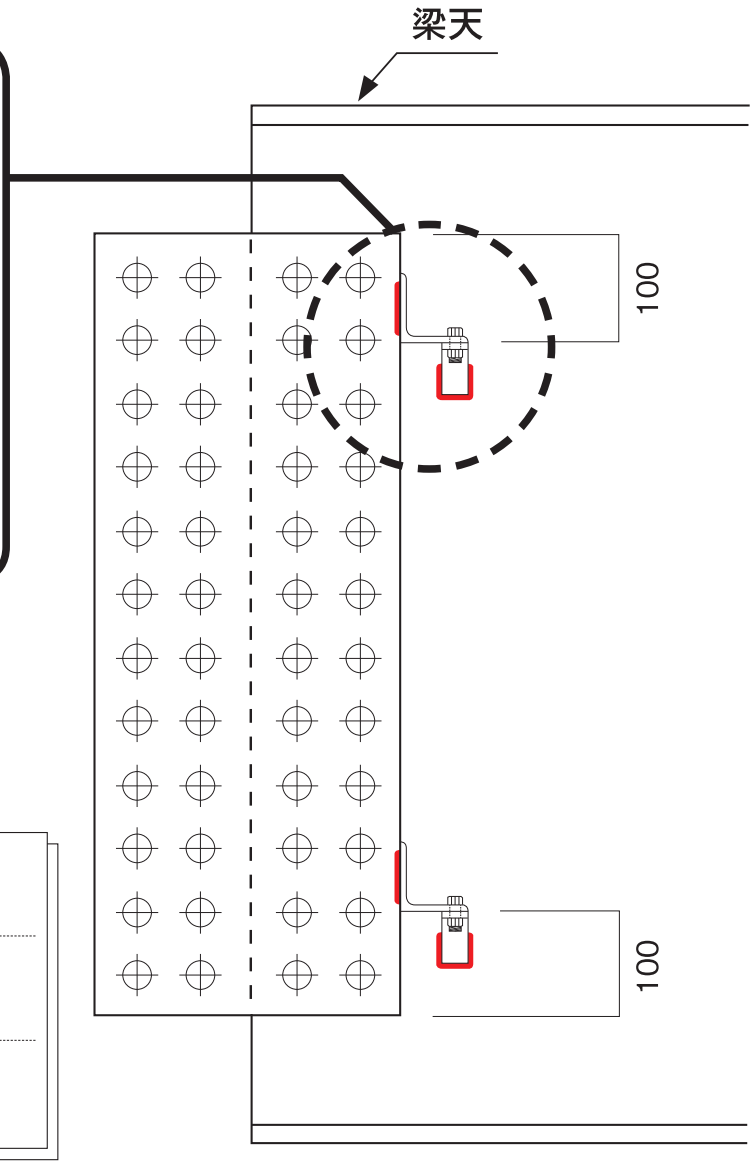

Aパーツ

L-65×65×6　スプライスに溶接します。

B パーツ

L-50×50×6　ウェブに溶接します。

鋼材

SS400 L-65×65×6／50×50×6

溶接施工上の要点　LL 蝶番

1. LL 蝶番の溶接は、梁・添接板の材質に合致した溶接材料を使用する。
2. 溶接は、十分なのど厚確保の為、水平姿勢または立向上進とする。
3. 耐力は隅肉溶接の適切な溶接長さに依存するので、CO_2 半自動アーク溶接（YGW11 以上）とし、溶接長は（A パーツとスプライスは 50mm、B パーツには U 字状に 85mm 以上）とする。
4. 溶接完了後に仮ボルトをはずし、スプライスを動かして落下しない事を確認する。
5. ボルトナットのゆるみが無いよう、取り付け後に増し締めを行う。

〒279-0024　千葉県浦安市港46　第二鉄鋼団地
TEL 047-353-8751　FAX 047-353-5381

蝶番長

製品の特徴

□シンプル構造で、現場での仕口と梁の組み立てが安全&簡単
□ボルト要らずでコストダウン
□まわし溶接無しでもショートビードを回避

B120 数量：80個／1ケース

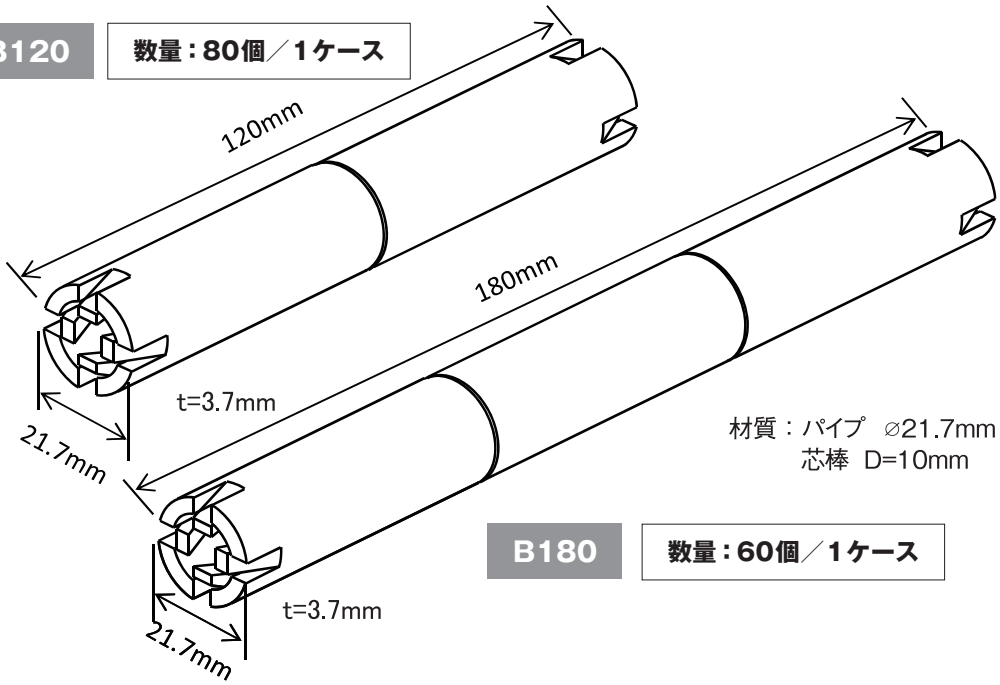

材質：パイプ　⌀21.7mm×3.7mm
芯棒　D=10mm

B180 数量：60個／1ケース

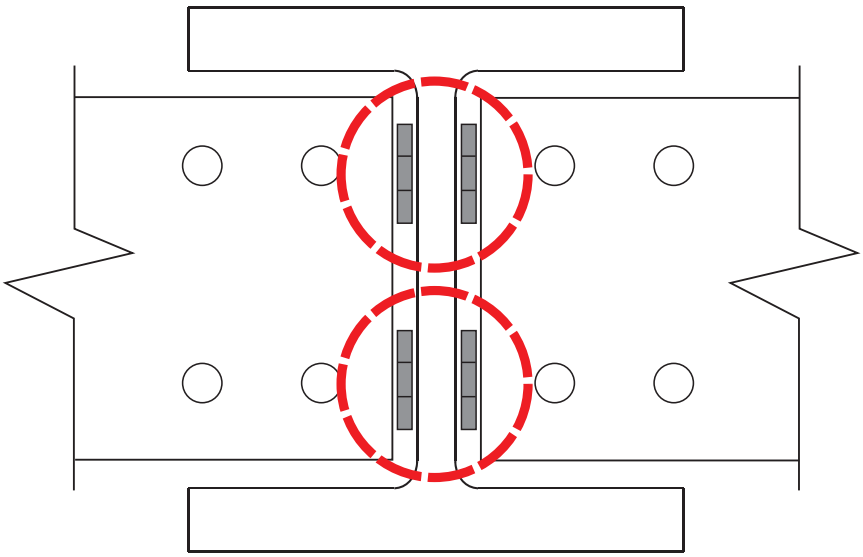

耐力確認試験済み
詳細は弊社までお問い合わせください。

株式会社スノウチ　www.sunouchi.co.jp　スノウチ
〒279-0024　千葉県浦安市港46　第二鉄鋼団地
TEL 047-353-8751　FAX 047-353-5381

蝶番長

[取付け要領]

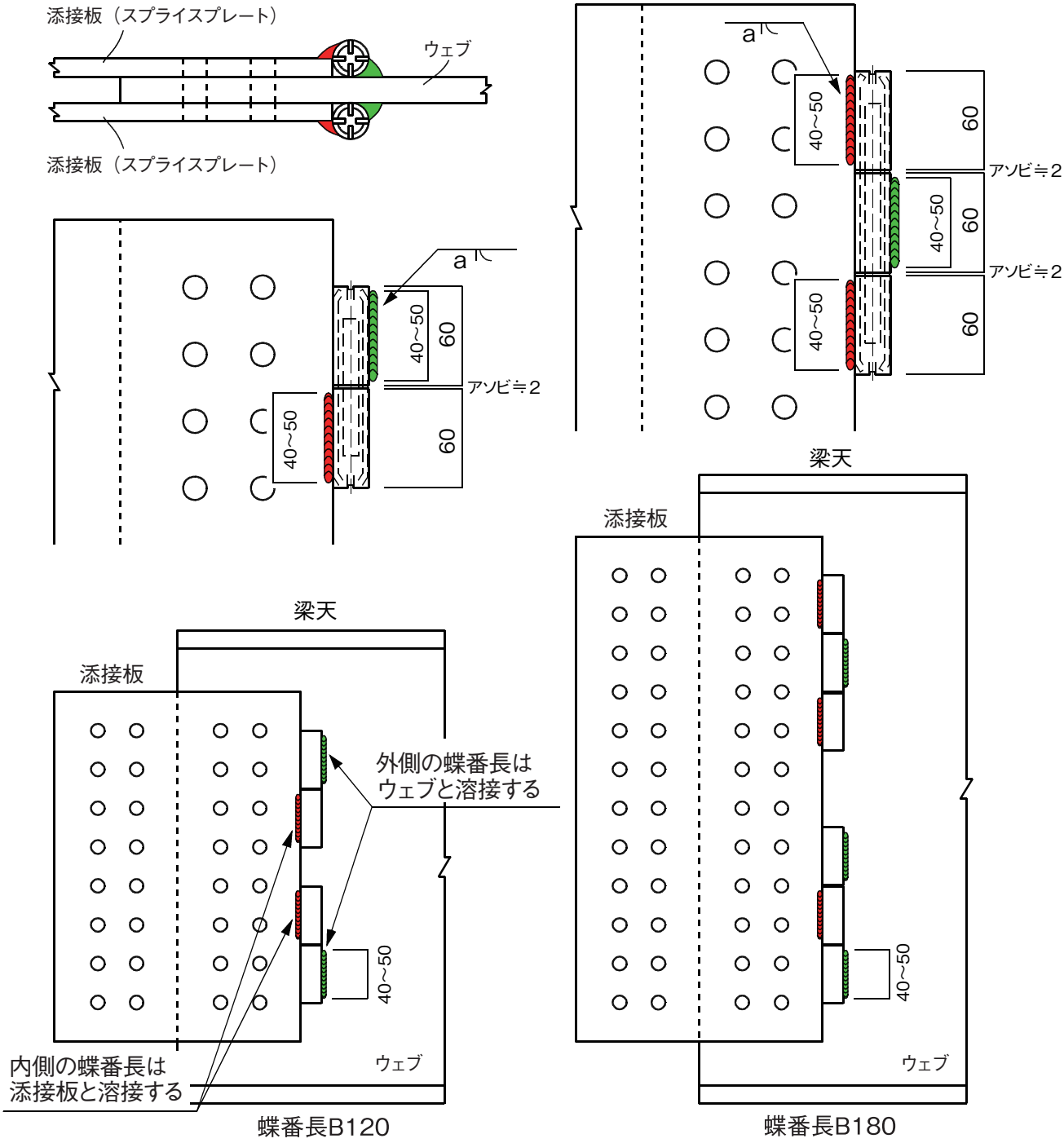

蝶番長B120　　蝶番長B180

溶接施工上の要点

1. 蝶番長の溶接は、梁・添接板の材質に合致した溶接材料を使用する。
2. 溶接は、十分なのど厚(a)確保のため水平姿勢または立向上進とする。
3. 強度はフレア溶接に依存するので添接板の重量に見合ったのど厚(a)とし、確保できない場合は裏面にも溶接をする。
4. 溶接の長さを、必ず40～50㎜にする。
5. 取り付け溶接完了後に、仮ボルトをはずし、添接板を動かして落下しないことを確認する。

株式会社スノウチ　www.sunouchi.co.jp　スノウチ
〒279-0024　千葉県浦安市港46　第二鉄鋼団地
TEL 047-353-8751　FAX 047-353-5381

スパン調整用割矢

割矢形状

シングル

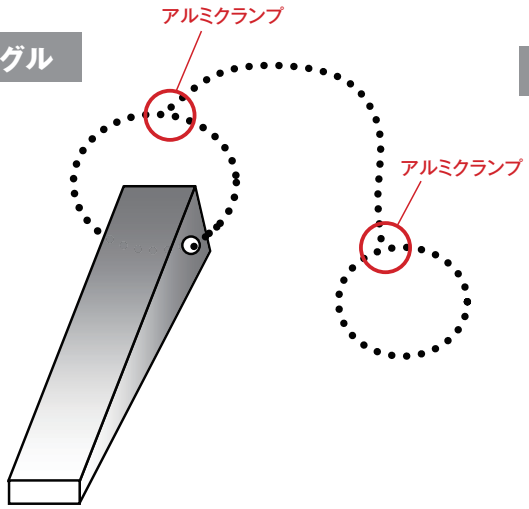

ダブル

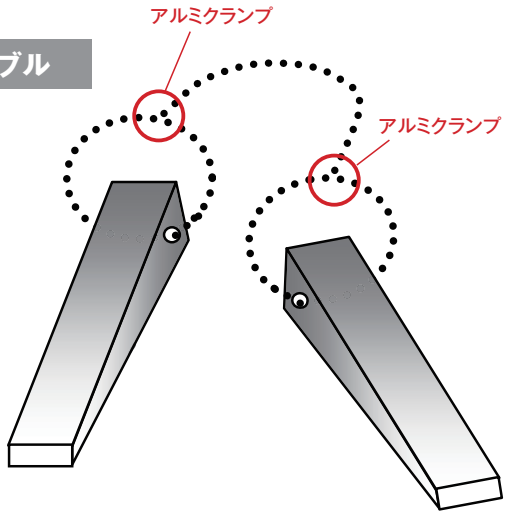

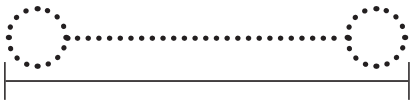

（A、B、C タイプ）≒850mm
（D タイプ）≒750mm

ワイヤーの直径（A、B、C タイプ）2mm
ワイヤーの直径（D タイプ）3mm

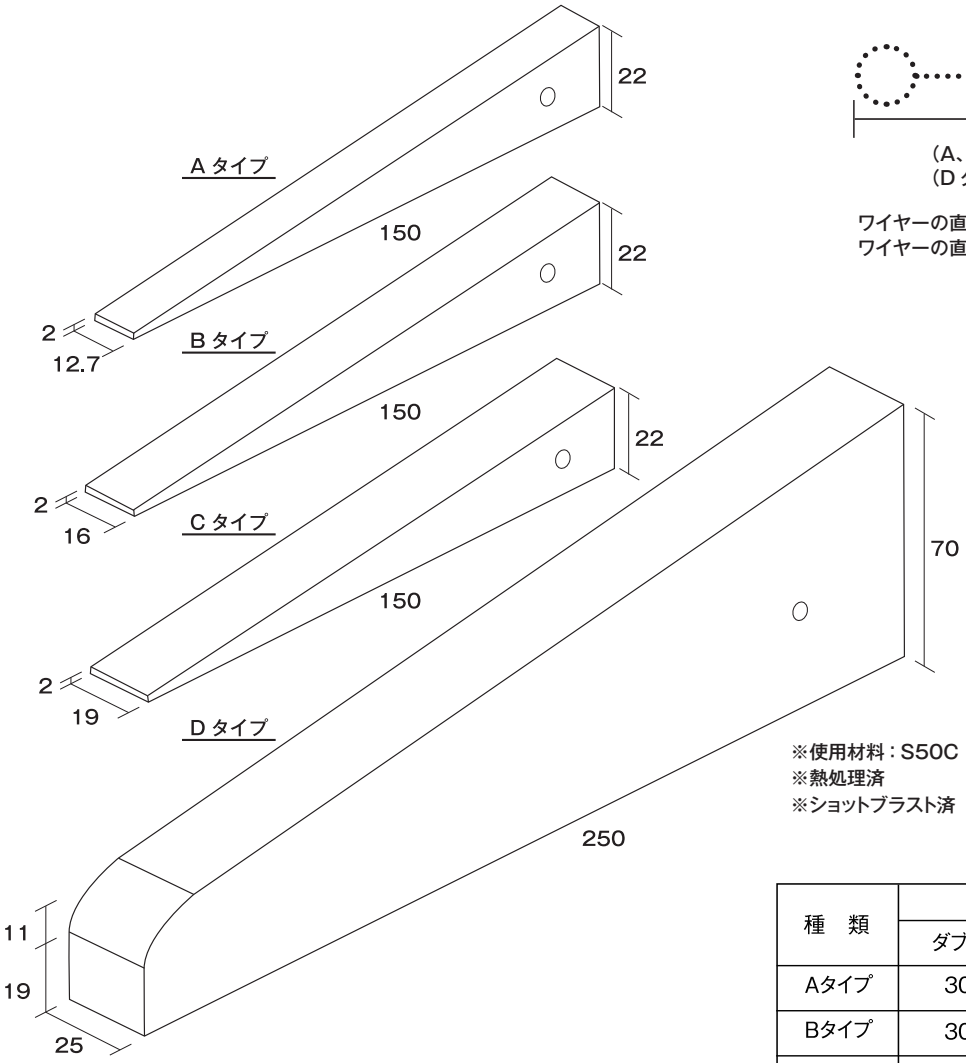

※使用材料：S50C
※熱処理済
※ショットブラスト済

種　類	入　数		
	ダブル	シングル	ワイヤー無し
Aタイプ	30	50	100
Bタイプ	30	50	100
Cタイプ	30	50	100
Dタイプ	――	10	10

〒279-0024　千葉県浦安市港46　第二鉄鋼団地
TEL 047-353-8751　FAX 047-353-5381

ガウジングカーボン（直流）

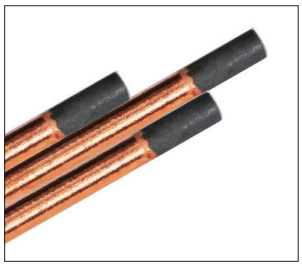
丸型

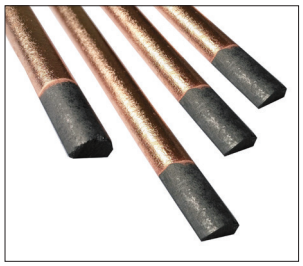
半丸

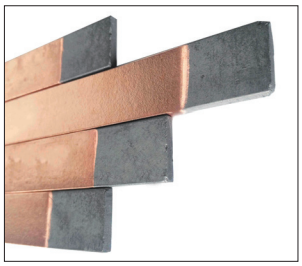
平角

ジョイント

種　類	サイズ (mm)	(標準)電流値 (A)	梱包数
丸型 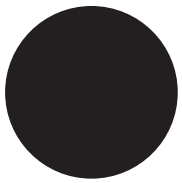 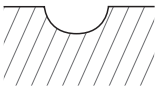	∅4.0×355	150～200	500本
	∅5.0×355	150～200	500本
	∅6.5×355	200～250	500本
	∅7.0×355	250～350	500本
	∅8.0×355	250～350	500本
	∅9.0×355	350～450	500本
	∅10.0×355	400～500	250本
	∅11.0×355	450～600	250本
	∅13.0×355	600～800	250本
半丸	r13×6.5×355	300～400	500本
	r16×8×355	350～450	300本
平角	r10×5×355	250～350	500本
	r15×5×355	350～450	250本
ジョイント	∅11.0×430	500～600	300本
	∅13.0×430	600～1000	200本
	∅16.0×430	700～1000	150本
	∅19.0×430	800～1200	100本

株式会社スノウチ
www.sunouchi.co.jp スノウチ
〒279-0024 千葉県浦安市港46 第二鉄鋼団地
TEL 047-353-8751 FAX 047-353-5381

マグネットクランプ セラミックタブ固定治具

製品の特徴

セラミックタブ溶接工法において、マグネットとバネ鋼からなるタブ固定治具です。固定箇所がフランジとウェブからの２タイプを用意しており、強力な磁力とバネの支持力により、タブの固定位置のズレ等の不具合は起きず、大組み立て装置にも安心して使用できます。

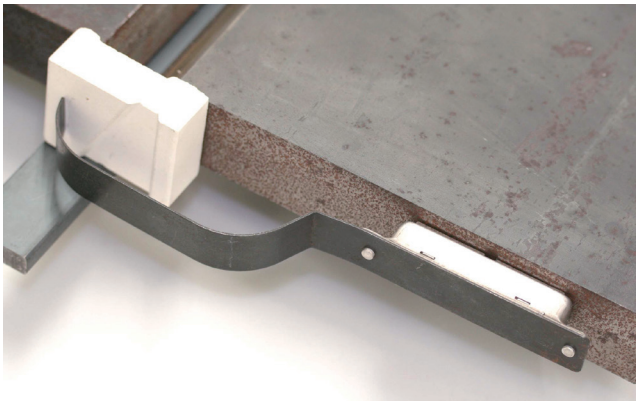

[取付例]

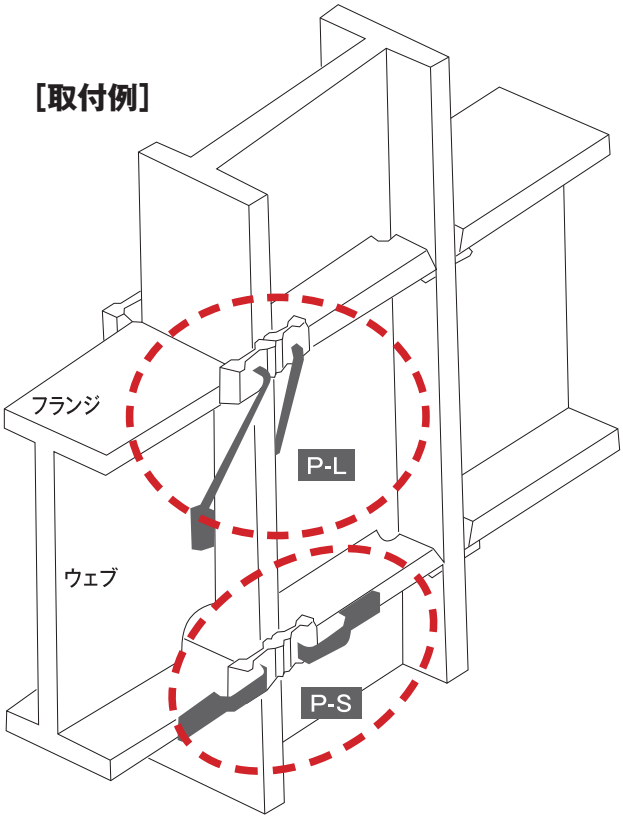

P-S（フランジ取付タイプ）

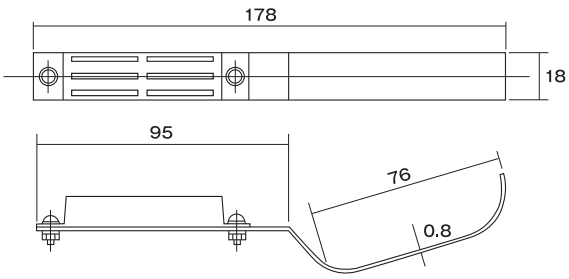

P-L（ウェブ取付タイプ）

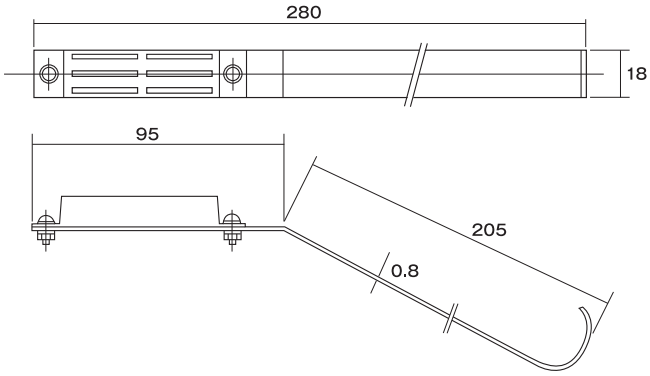

※出荷時はマグネット部にカバーが付けてあります。

株式会社スノウチ
www.sunouchi.co.jp スノウチ
〒279-0024 千葉県浦安市港46 第二鉄鋼団地
TEL 047-353-8751 FAX 047-353-5381

タブクリップ セラミックタブ固定治具

製品の特徴

□つまんで挟むだけの簡単設計
□作業の邪魔にならないコンパクトな止め金
□繰り返し使用が可能

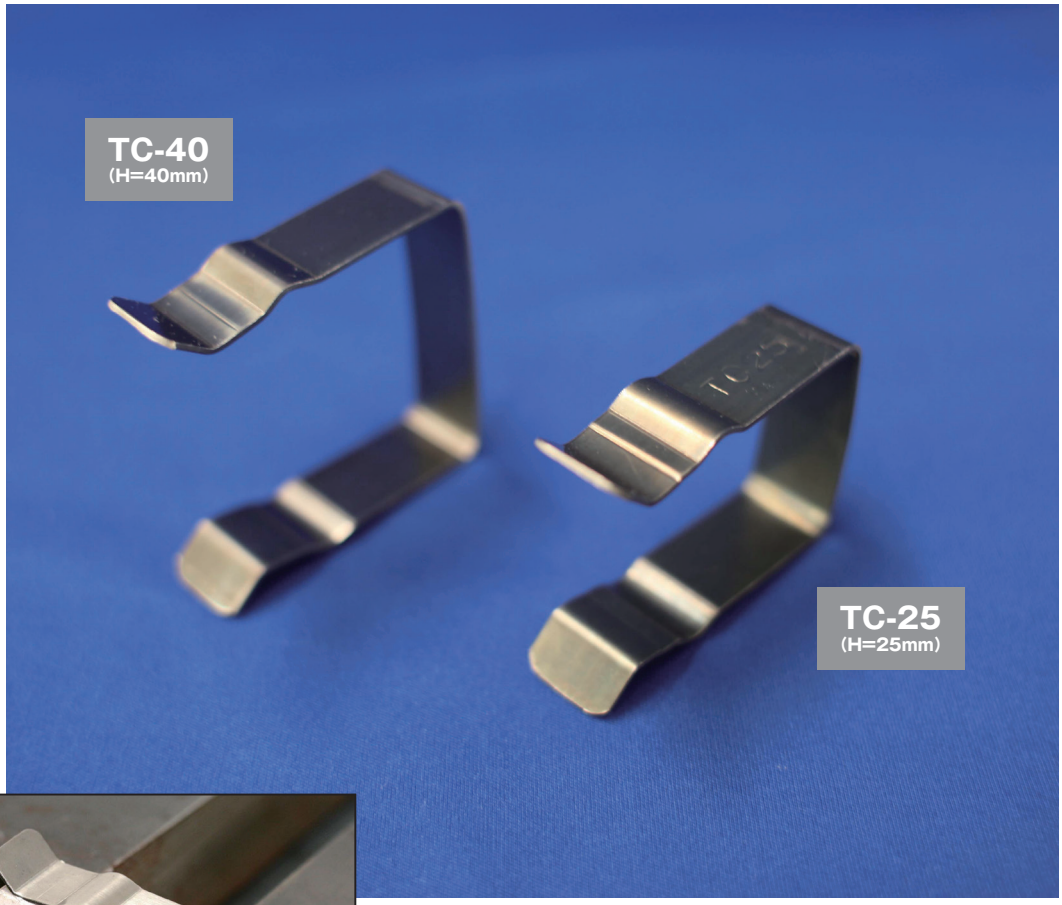

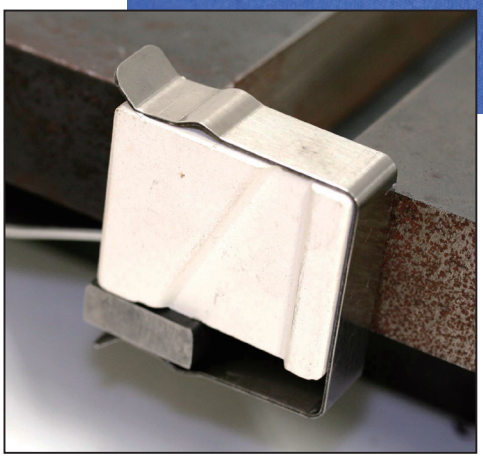

[使用例写真]

株式会社スノウチ
www.sunouchi.co.jp スノウチ
〒279-0024 千葉県浦安市港46 第二鉄鋼団地
TEL 047-353-8751 FAX 047-353-5381

RGクリップ コラム裏当用ルートギャップ突き出し治具

製品の特徴

□平鋼９×25の裏当て金のルートギャップ出しに最適（6mm・7mm に対応）
□取り付けて当てるだけだから、簡単&効率アップ
□裏当て金にプレス加工等が必要ないので、健全な完全溶け込み溶接が可能
□仮付けをした後、取り外して溶接することで繰り返し使用が可能

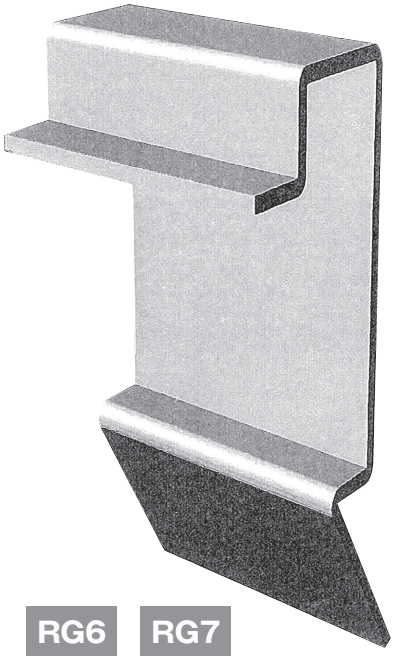

[使用例]

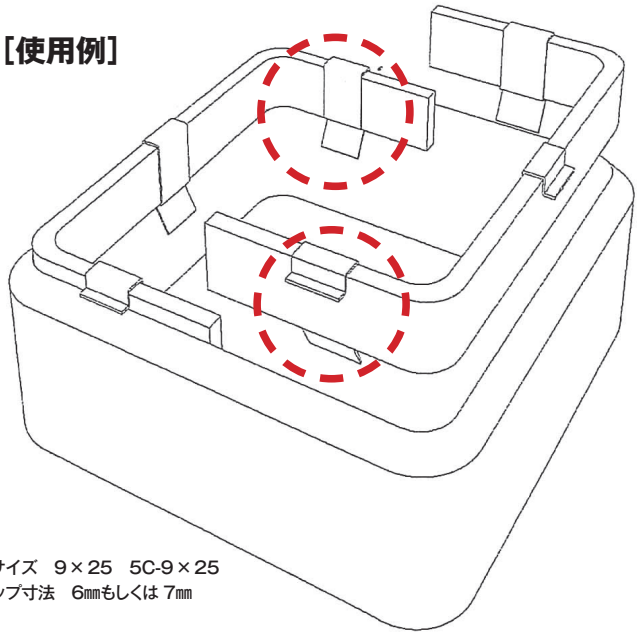

対応 平鋼サイズ　9×25　5C-9×25
ルートギャップ寸法　6㎜もしくは 7㎜

[製品寸法図]

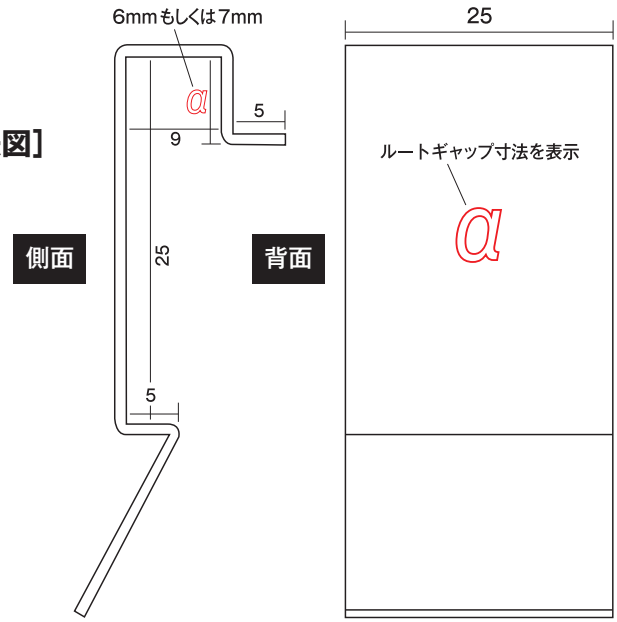

株式会社スノウチ
www.sunouchi.co.jp スノウチ
〒279-0024　千葉県浦安市港46　第二鉄鋼団地
TEL 047-353-8751　FAX 047-353-5381