PRODUCTS

SUNOX®

溶接副資材総合メーカー

PRODUCTS

SUNOX®

溶接副資材総合メーカー

カドピタ

カドピタ コラム用裏当て金

製品の特徴

カドピタは建築技術性能証明書を取得しています。
異なる各種のコーナーＲにピッタリと取り付くように、平鋼に特殊な溝加工をした製品であり、手で簡単に曲げることができます。

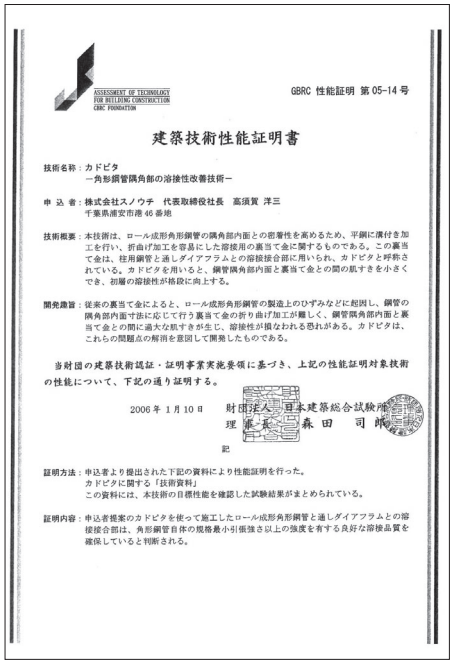

ASSESSMENT OF TECHNOLOGY FOR BUILDING CONSTRUCTION
CBRC FOUNDATION

GBRC 性能証明 第 05-14 号

建築技術性能証明書

技術名称：カドピタ
－角形鋼管隅角部の溶接性改善技術－

申 込 者：株式会社スノウチ　代表取締役社長　高須賀 洋三
千葉県浦安市港 46 番地

技術概要：本技術は、ロール成形角形鋼管の隅角部内面との密着性を高めるため、平鋼に溝付き加工を行い、折曲げ加工を容易にした溶接用の裏当て金に関するものである。この裏当て金は、柱用鋼管と通しダイアフラムとの溶接接合部に用いられ、カドピタと呼称されている。カドピタを用いると、鋼管隅角部内面と裏当て金との間の肌すきを小さくでき、初層の溶接性が格段に向上する。

開発趣旨：従来の裏当て金によると、ロール成形角形鋼管の製造上のひずみなどに起因し、鋼管の隅角部内面寸法に応じて行う裏当て金の折り曲げ加工が難しく、鋼管隅角部内面と裏当て金との間に過大な肌すきが生じ、溶接性が損なわれる恐れがある。カドピタは、これらの問題点の解消を意図して開発したものである。

当財団の建築技術認証・証明事業実施要領に基づき、上記の性能証明対象技術の性能について、下記の通り証明する。

2006 年 1 月 10 日　財団法人 日本建築総合試験所
理事長　森田 司郎

記

証明方法：申込者より提出された下記の資料により性能証明を行った。
カドピタに関する「技術資料」
この資料には、本技術の目標性能を確認した試験結果がまとめられている。

証明内容：申込者提案のカドピタを使って施工したロール成形角形鋼管と通しダイアフラムとの溶接接合部は、角形鋼管自体の規格最小引張強さ以上の強度を有する良好な溶接品質を確保していると判断される。

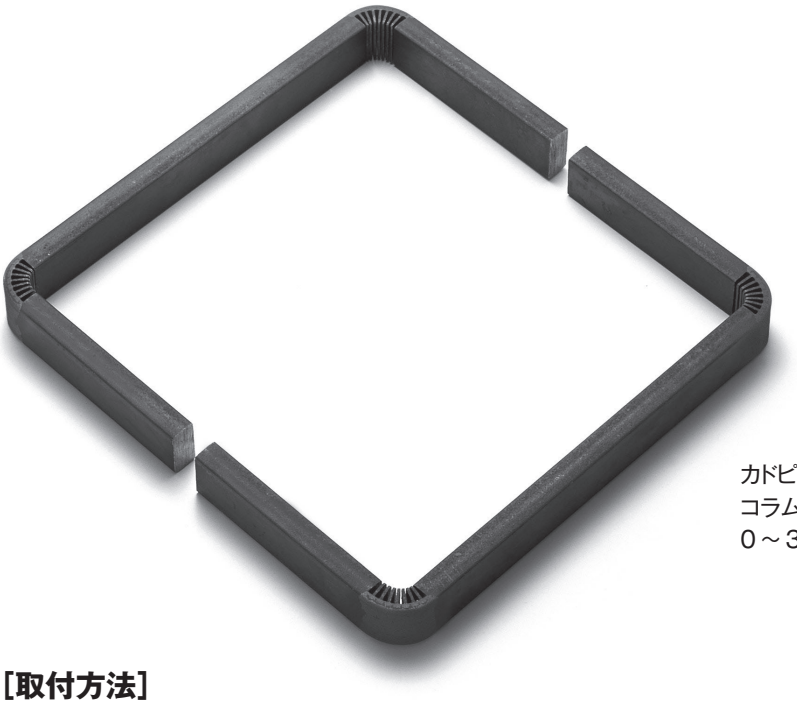

カドピタ同士のつき合わせ部の隙間は、
コラムのコーナーＲに対応するために
０～３㎜隙間が空くように設計しています。

［取付方法］

カドピタはストレートの形状で納入されます。お客様ご自身で曲げてお使い下さい。

曲げる ➡

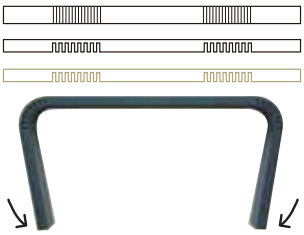

溝が詰まるまで曲げる。

合わせる ➡

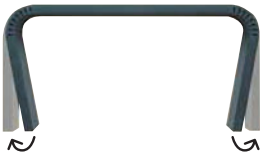

90° になるように曲げ戻す。

戻す ➡

コラムの出寸法（ルートギャップ）を
確保して、コラムの内側にセットします。

叩く

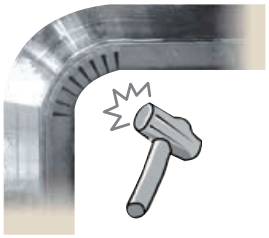

さらにハンマーで叩けば、
よりコラムに密着します。

※角部および角部近傍での組立溶接は避けてください。コーナー部の調整方法以外は、通常の裏当て金と扱い方は全く同様です。

適応コラムの種類	カドピタの平鋼種類　SN490B	
BCR／STKR BCP SHC	FB-9x25 5C-9x25	FB-6x25 FB-9x50 FB-12x50

※上記以外の平鋼の種類についてはご相談下さい。

現場ジョイント用

GJ-R［ロール圧延品］

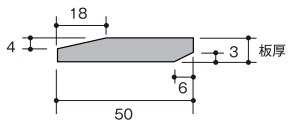

GJ［機械加工品］

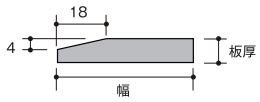

［使用例］

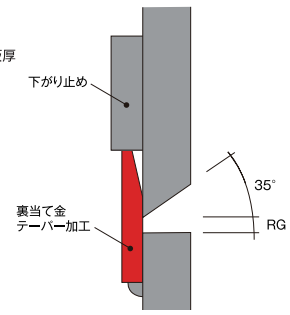

株式会社スノウチ　www.sunouchi.co.jp　スノウチ
〒279-0024　千葉県浦安市港46　第二鉄鋼団地
TEL 047-353-8751　FAX 047-353-5381

カドピタ テーパーコラム用・セットバック用

テーパーコラム

セットバッグ

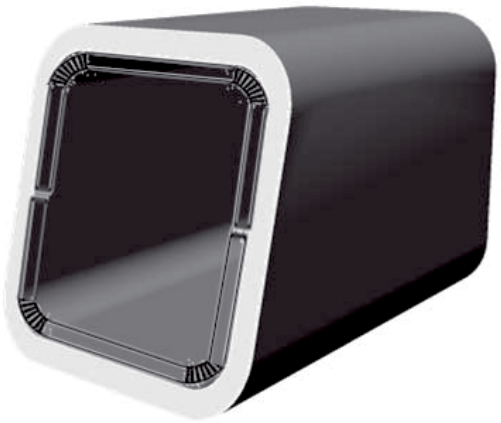

適応鋼管の種類	カドピタの平鋼種類 SN490B
テーパーコラム セットバック	FB-9x19(推奨)　FB-6x25 FB-9x25 5C-9x25

※上記以外の平鋼の種類についてはご相談下さい。

斜め溝加工

特許出願済 ※平鋼種類：FB-9x25（SN490B）のみ

傾斜角度が大きい製品に対応した特殊加工も製造可能です。
是非、ご相談ください。

[テーパーコラム取付け図]

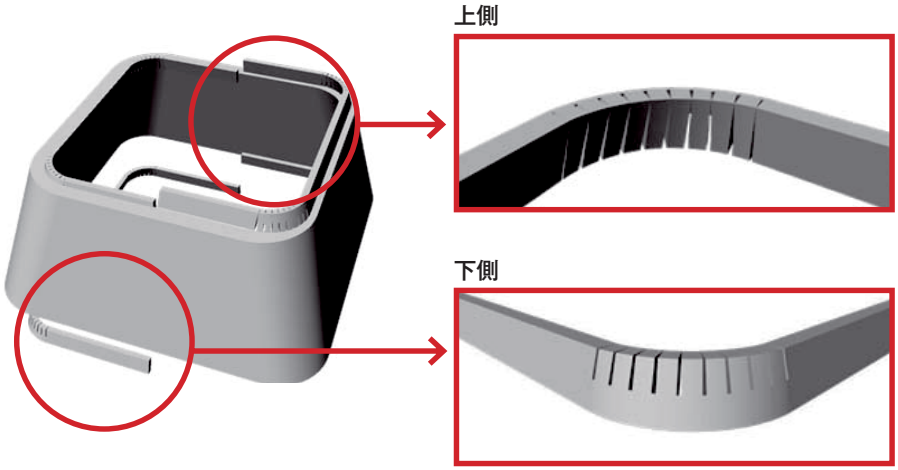

マルピタ 丸パイプ用裏当て金

製品の特徴

オールスリットとなっており、サイズにより溝数・ピッチを変えていますので、様々なサイズの丸パイプに対応可能です。

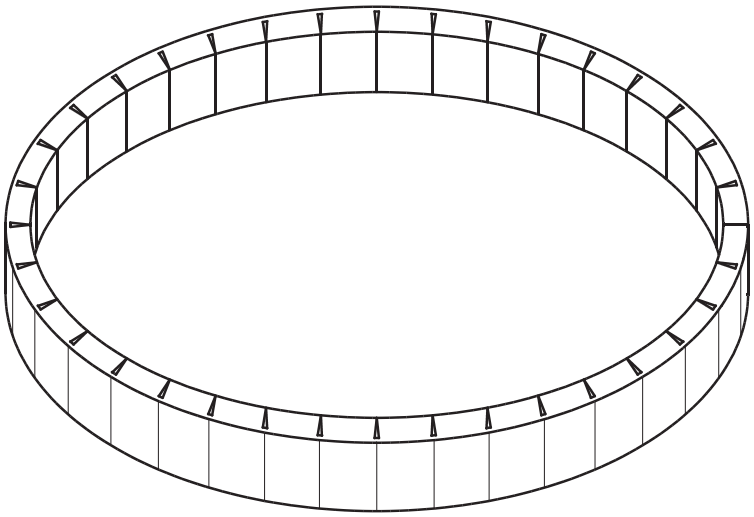

～⌀500	○	(1 円)
～⌀750	◯	(2 分割)
⌀750以上	◯	(3 分割)

[製品写真]

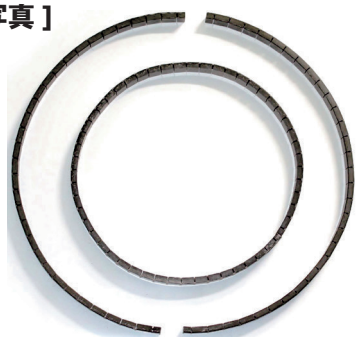

[取り付け例]

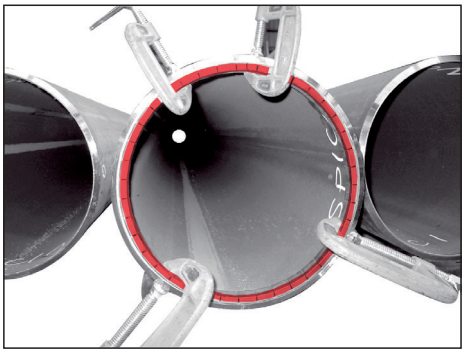

適応コラムの種類	マルピタの平鋼種類 SN490B	
STK STKN	FB-9x25 5C-9x25	FB-6x25 FB-9x50 FB-12x50

※上記以外の平鋼の種類についてはご相談下さい。

現場ジョイント用

GJ-R [ロール圧延品]

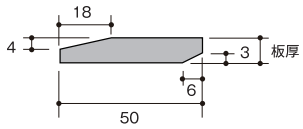

GJ [機械加工品]

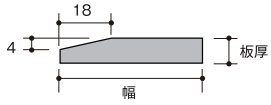

[使用例]

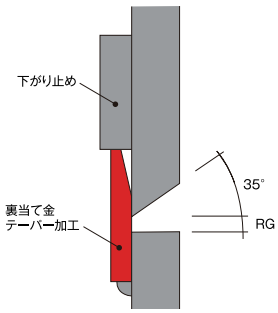

株式会社スノウチ
www.sunouchi.co.jp スノウチ
〒279-0024 千葉県浦安市港46 第二鉄鋼団地
TEL 047-353-8751 FAX 047-353-5381

PRODUCTS

SUNOX®

溶接副資材総合メーカー

スチールタブ

スチールタブ

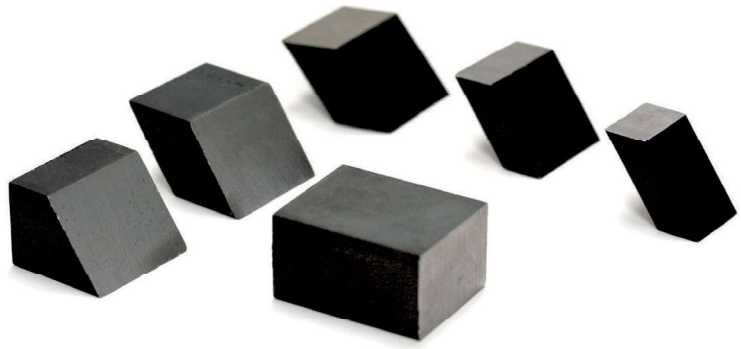

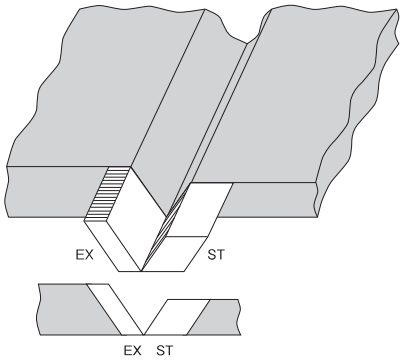

材質は SN490B（JIS G 3136）に統一しています。

標準タイプ

※ ST・STEX 及び開先角度 35 度以外は受注生産になります。

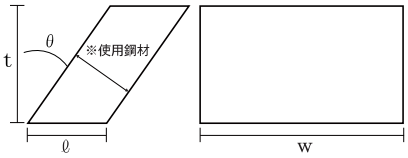

※EX·EXミニ=12mm
KEX=19mm

形状	開先長(w)	開先角度(θ)	板厚(t)/入数(1ケース) 9	12	14	16	19	22	25	28	32	36	38	40
EX	板厚9mm=32 12mm以上=38	35度	400 (ST)	250	300	300	250	200	200	150	150	120	100	100
KEX	38	35度	–	–	–	–	–	120	100	100	100	80	70	60
EXミニ	25	35度	500 (ST)	400	500	400	400	300	300	250	200	180	–	–

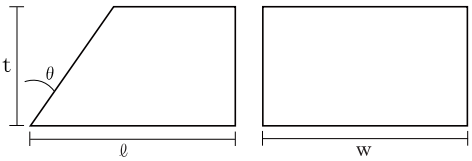

形状	開先長(w)	開先角度(θ)	板厚(t)/入数(1ケース) 9	12	14	16	19	22	25	28	32	36	38	40
L	板厚9mm=32 12mm以上=38	35度	300	200	150	150	120	100	100	80	50	50	50	50

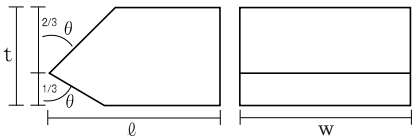

形状	開先長(w)	開先角度(θ)	板厚(t)/入数(1ケース) 9	12	14	16	19	22	25	28	32	36	38	40
K	38	45度(2/3) 60度(1/3)	–	–	–	150	120	100	100	80	50	50	50	50

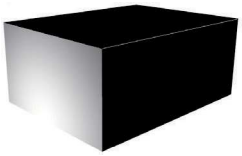

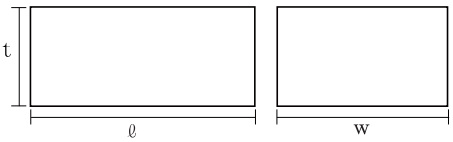

形状	開先長(w)	開先角度(θ)	板厚(t)/入数(1ケース) 9	12	14	16	19	22	25	28	32	36	38	40
AP	38	0度 ℓ=50	150	120	100	100	80	70	60	50	40	40	40	35

※板厚 40mm 以上についてはご相談ください。

株式会社スノウチ
www.sunouchi.co.jp スノウチ
〒279-0024 千葉県浦安市港46 第二鉄鋼団地
TEL 047-353-8751 FAX 047-353-5381

スチールタブ受注生産品

受注生産品加工例

開先角度・寸法・形状等、標準タイプ以外はご相談ください。
ご注文・ご相談の際は下記形状名及び寸法記号をご参考ください。

コーナータブ

上面図

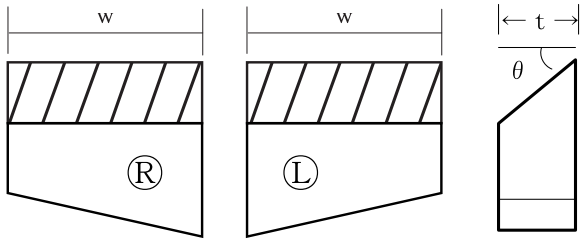

側面図

AP

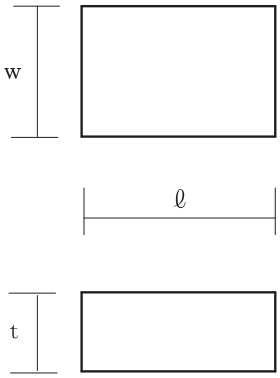

ST・STEX・EX・KEX

上面図

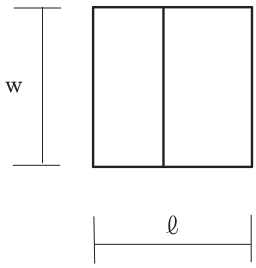

側面図

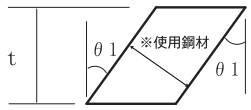

※ST=板厚と同厚
STEX=22mm

L型

上面図

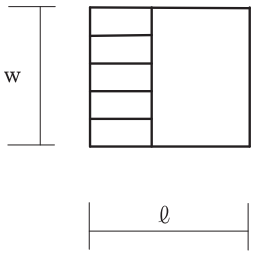

側面図

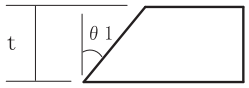

K型

上面図

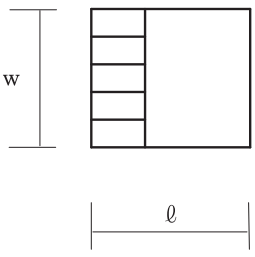

側面図

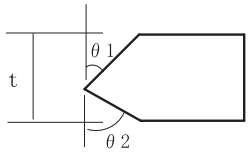

L型型切

上面図

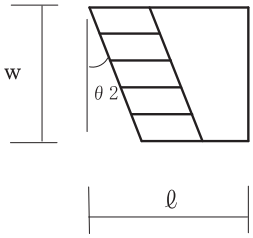

側面図

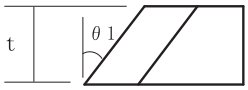

L型斜切

上面図

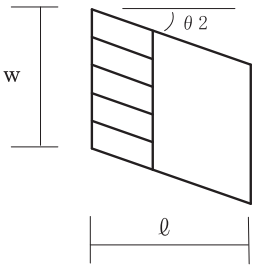

側面図

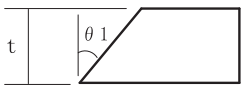

K型斜切

上面図

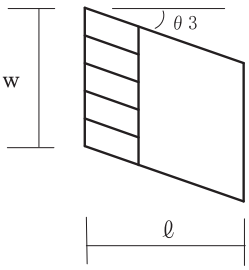

側面図

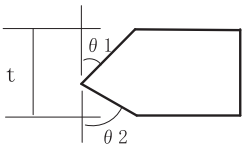

※スチールタブの形状や加工方法により、鋭利な部分がありますので使用の際は十分にお気をつけください。

株式会社スノウチ
www.sunouchi.co.jp スノウチ
〒279-0024 千葉県浦安市港46 第二鉄鋼団地
TEL 047-353-8751 FAX 047-353-5381

PRODUCTS

SUNOX®

溶接副資材総合メーカー

裏当て金

CR-F・CR ノンスカラップ工法用裏当て金

製品の特徴

CR-Fは、H形鋼のフィレットの形状に合わせてロール圧延した2分割形のノンスカラップ工法用裏当て金です。裏面には20㎜ピッチのガイドラインを設け、組立て溶接の長さや位置決めが容易にできます。

[CR-F 形状及びサイズ]

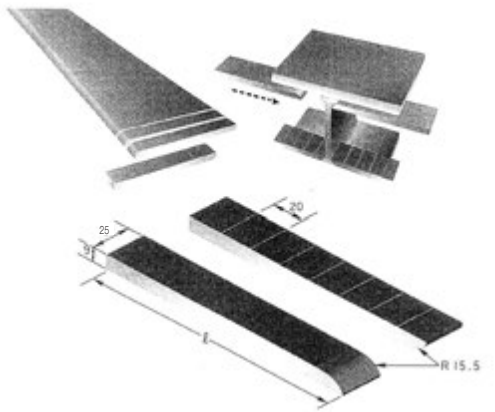

[H形鋼開先加工の推奨ディテール]

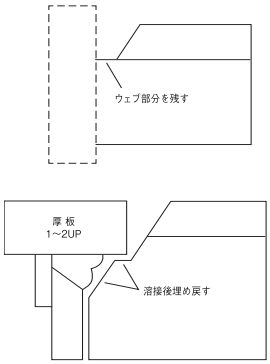

□材質
SN490B（JIS G 3136）建築構造用圧延鋼材

□適用フランジ幅
スチール・タブ工法で使用⇨ H300 幅まで適用可能です。
セラミック・タブ工法で使用⇨ H350 幅まで適用可能です。

□フィレット部
R15.5

□ご注文に際しては、ロール H 形鋼適用 CR-F 寸法表をご参考としてください。

□シリーズ以外の形状、長さ等についてはご相談ください。

[ロールH形鋼適用 CR-F 寸法表]

		ロール H 形鋼フランジ幅 (mm)								
		100	125	150	175	200	250	300	350	400
ℓ (mm)	スチール・タブ適用	85	100	110	125	135	160	185	受注生産	
	セラミック・タブ適用	目安サイズ (70)		80	95	105	130	155	185	

□ CR-F/ℓ寸法算定基準
スチール・タブ（+38 ~ 40㎜ 加算）
セラミック・タブ（+10㎜ 加算）

[1ケース／梱包単位]

ℓ (mm)	80	85	90	95	100	105	110	115	120	125	130	135	140	145	150	155	160	165	170	175	180	185
入数	140	130	120			100		90	80									60				

[受注生産品]

CR

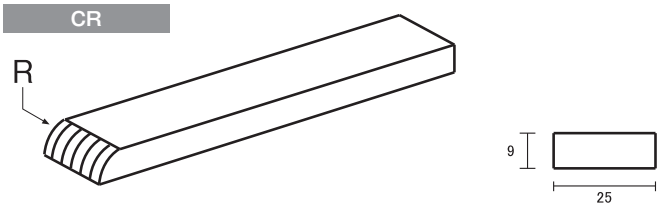

平鋼の先端に R 加工を施したタイプ。ご要望の R に対応可能です。ご注文の際、平鋼のサイズや長さに加えて、R についてご指示ください。

株式会社スノウチ
www.sunouchi.co.jp スノウチ
〒279-0024 千葉県浦安市港46 第二鉄鋼団地
TEL 047-353-8751 FAX 047-353-5381

スチール裏当て金

製品の特徴

□スタンダードな製品から受注生産品まで、多種類のラインナップ!
□カタログにない形状も加工・製造いたします。

スタンダード製品

材質は SN490B（JIS G 3136）に統一しています。

FB 9×25

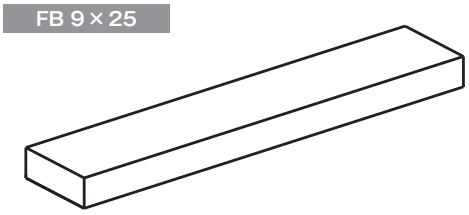

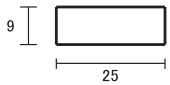

平鋼の寸法切断加工
ご注文の際、長さについてご指示ください。

5C 9×25

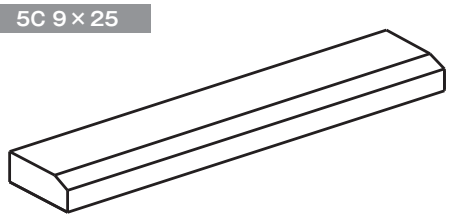

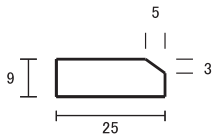

平鋼の長さ方向に３×5㎜のテーパーを設けたタイプ
ご注文の際、長さについてご指示ください。

株式会社スノウチ
www.sunouchi.co.jp スノウチ
〒279-0024 千葉県浦安市港46 第二鉄鋼団地
TEL 047-353-8751 FAX 047-353-5381

スチール裏当て金

受注生産品加工例

材質は SN490B（JIS G 3136）に統一しています。
下記以外の特殊形状につきましてもご相談ください。

HP 加工

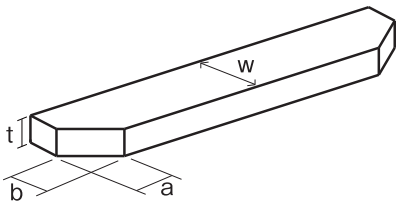

平鋼を寸法切断し、両端を斜めに加工する。

SP 加工

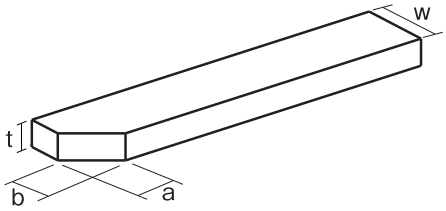

平鋼を寸法切断し、片端を斜めに加工する。

SR 加工

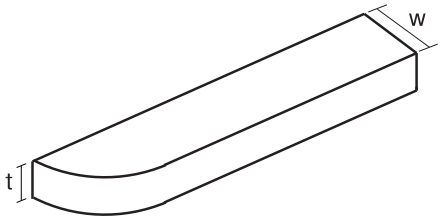

平鋼を寸法切断し、片端を R 加工する。

BC 加工

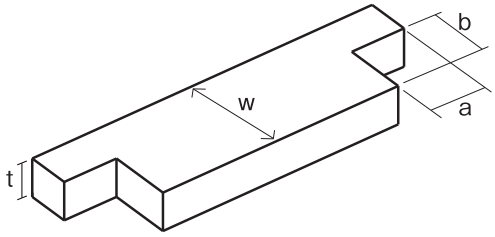

平鋼を寸法切断し、両端を直角に切削加工する。

NS 加工

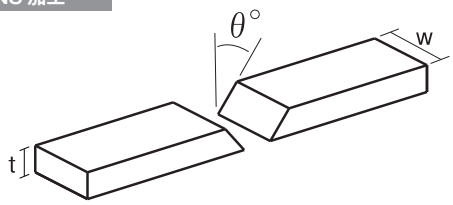

ノンスカラップ用裏当金
平鋼を寸法切断し、その先端を開先加工する。

NS-C

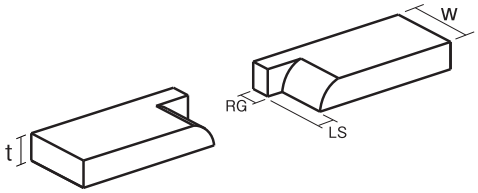

ノンスカラップ用裏当金
平鋼を寸法切断し、その先端を一部分残し R 加工する。

NS-D

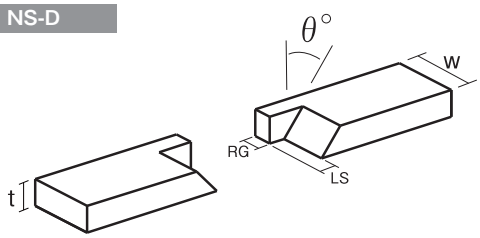

ノンスカラップ用裏当金
平鋼を寸法切断し、その先端を一部分残し開先加工する。

FB テーパー加工

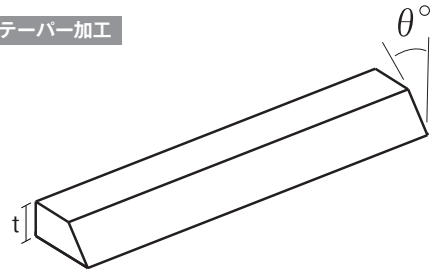

平鋼を寸法切断し、長さ方向にテーパー加工する。

株式会社スノウチ
www.sunouchi.co.jp スノウチ
〒279-0024 千葉県浦安市港46 第二鉄鋼団地
TEL 047-353-8751 FAX 047-353-5381

PRODUCTS

SUNOX®

溶接副資材総合メーカー

セラミックタブ

目次

【異幅溶接用】

開先35度　DP3mm　標準タイプ
開先35度　DP3mm　連結タイプ
開先35度　DP4mm　標準タイプ
端部応力分散型
狭開先

【同幅溶接用】

ルートギャップ0用
開先35度　DP3mm　標準タイプ
開先35度　DP3mm　連結タイプ
開先35度　DP4mm　標準タイプ
狭開先

【ロボット溶接用】

同幅
異幅

【その他】

汎用
K開先　サイドプレート
V開先　造船用
スカラップ用
コラム用

SUNOX-セラミックタブについて

■本カタログに記載されたSUNOX-セラミックタブは、当社独自の技術仕様に基づいて自社工場で製造されたものです。

■本製品のセラミックス物性は主にMAG溶接用として開発したものです。

■本製品の品質管理は、厳選した原料の調製、加圧成形、焼成、検査の各製造工程における厳重な管理、および品質検査・化学分析等において確認を行っています。

■本製品には冶金的に不具合な化学物質を排除しているため、健全な溶接端部の確保ができます。

■なお、本カタログに記載された形状、内容および製品の仕様は、改良のため予告なしに変更することがあります。

取扱い上のご注意

●本製品を用いた溶接工法の採用には、当社編纂のマニュアル、および技術資料等をご参考にして施工を行って下さい。

●本製品の保管について、梱包状態での長期の保管でも品質劣化は起こりませんが、熱的・冶金的に最適な空隙を内包させているため吸湿性がありますので、開梱状態のまま放置は避けて下さい。

●本製品の梱包は、湿気防止用シートにて包装しておりますが、開梱後はそのシートに包み直して保管して下さい。

SUNOX ロゴは、商標登録された当社のブランド名です。
本カタログに掲載の商品および名称は、それぞれ特許・実用新案・意匠・商標として使用している場合があります。

異幅溶接用　DP3㎜ 標準タイプ

※平面図は原寸サイズです。
原寸サイズでプリントされたい方は
プリント設定を 100%にしてください。

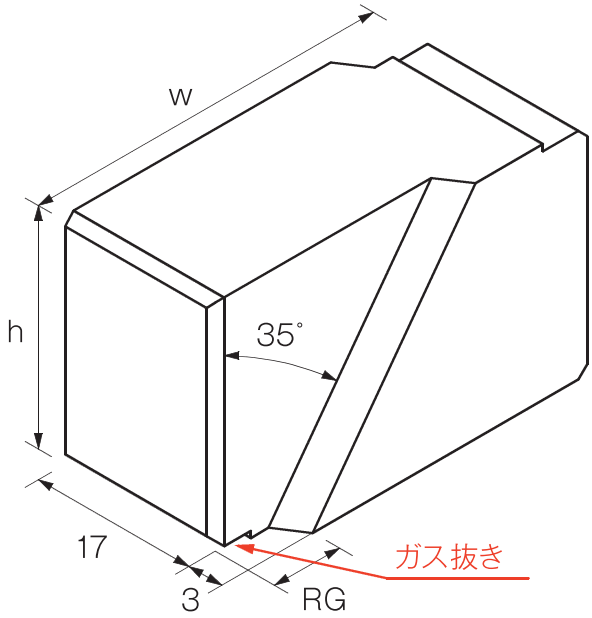

規格名	Case	Carton
FS	200	800
FM	150	600
FL	125	500
FB-55	75	300
FB-75	75	150

FS

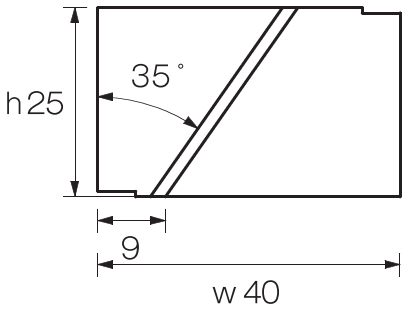

FM

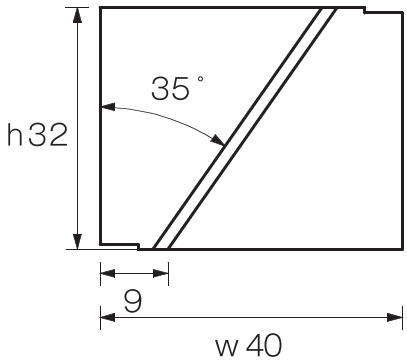

FL

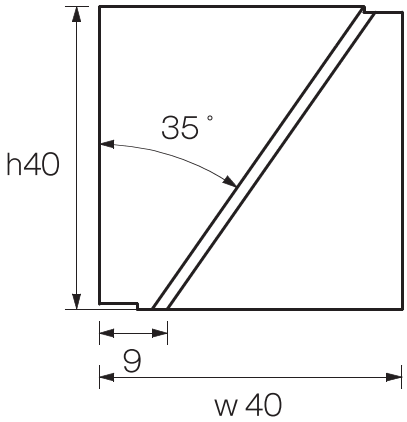

FB-55

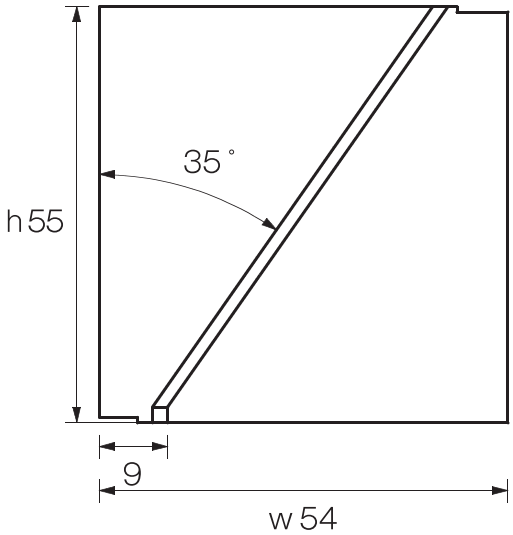

FB-75

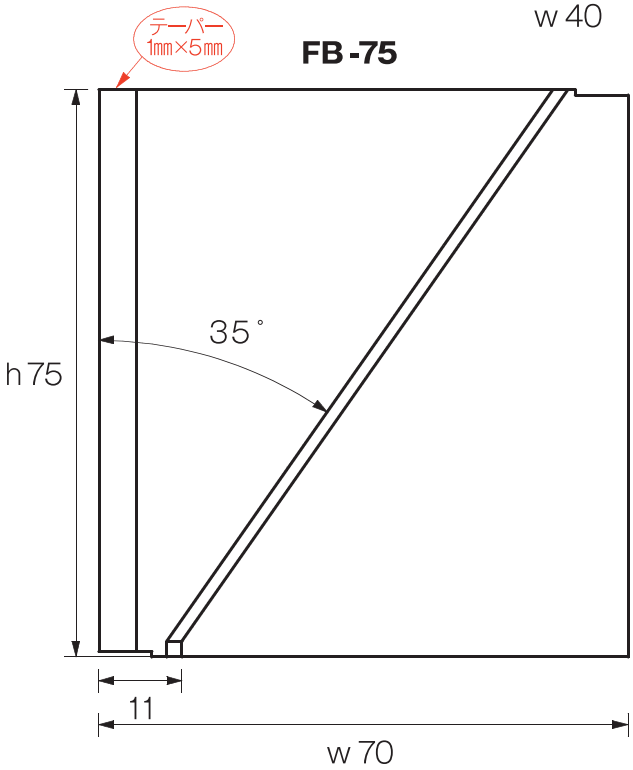

異幅溶接用　DP3㎜ 連結タイプ

※平面図は原寸サイズです。
原寸サイズでプリントされたい方は
プリント設定を 100%にしてください。

規格名	Case	Carton
FWS	200	800
FW	300	600
FWB	45	180

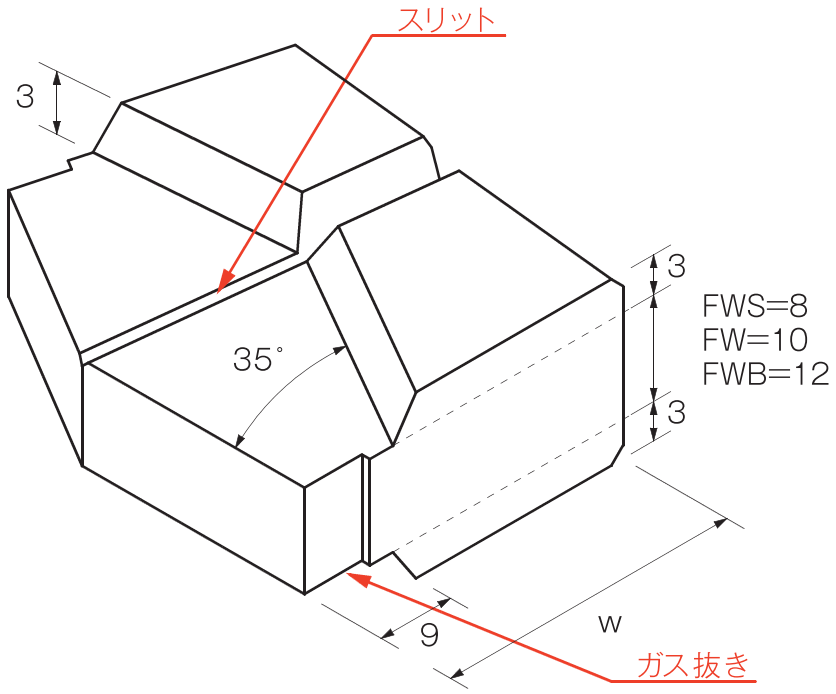

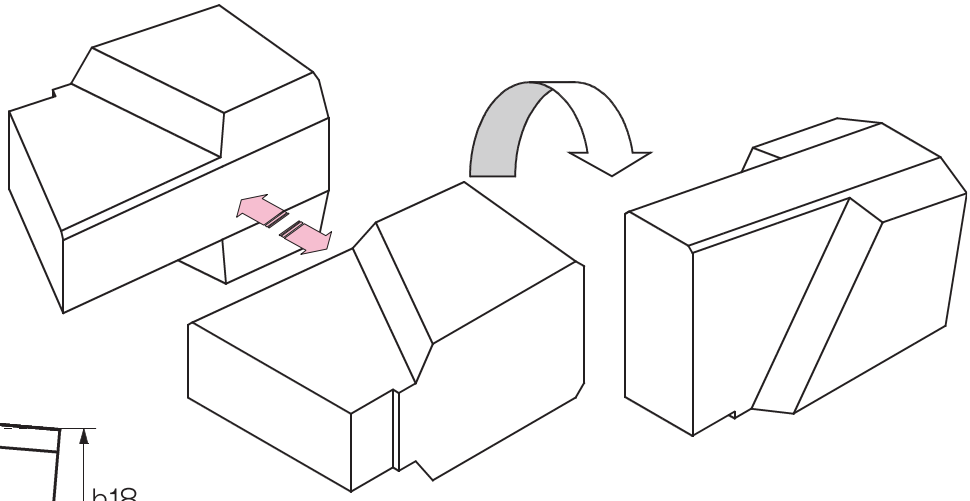

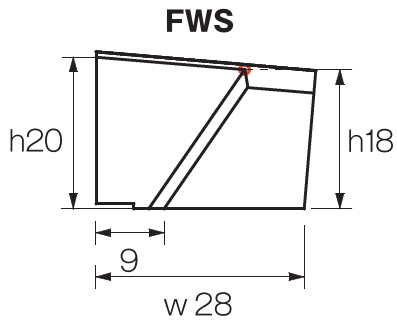

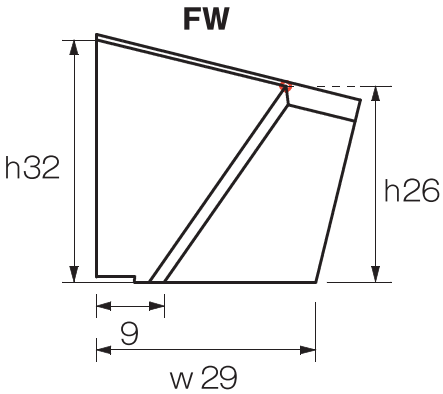

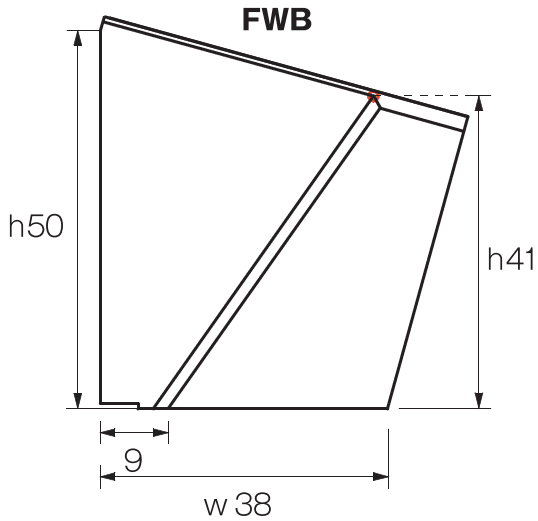

〒279-0024　千葉県浦安市港46　第二鉄鋼団地
TEL 047-353-8751　FAX 047-353-5381

異幅溶接用　DP3㎜ 連結タイプ

※平面図は原寸サイズです。
原寸サイズでプリントされたい方は
プリント設定を 100%にしてください。

規格名	Case	Carton
FWN-20	250	1000
FWN-32	125	500

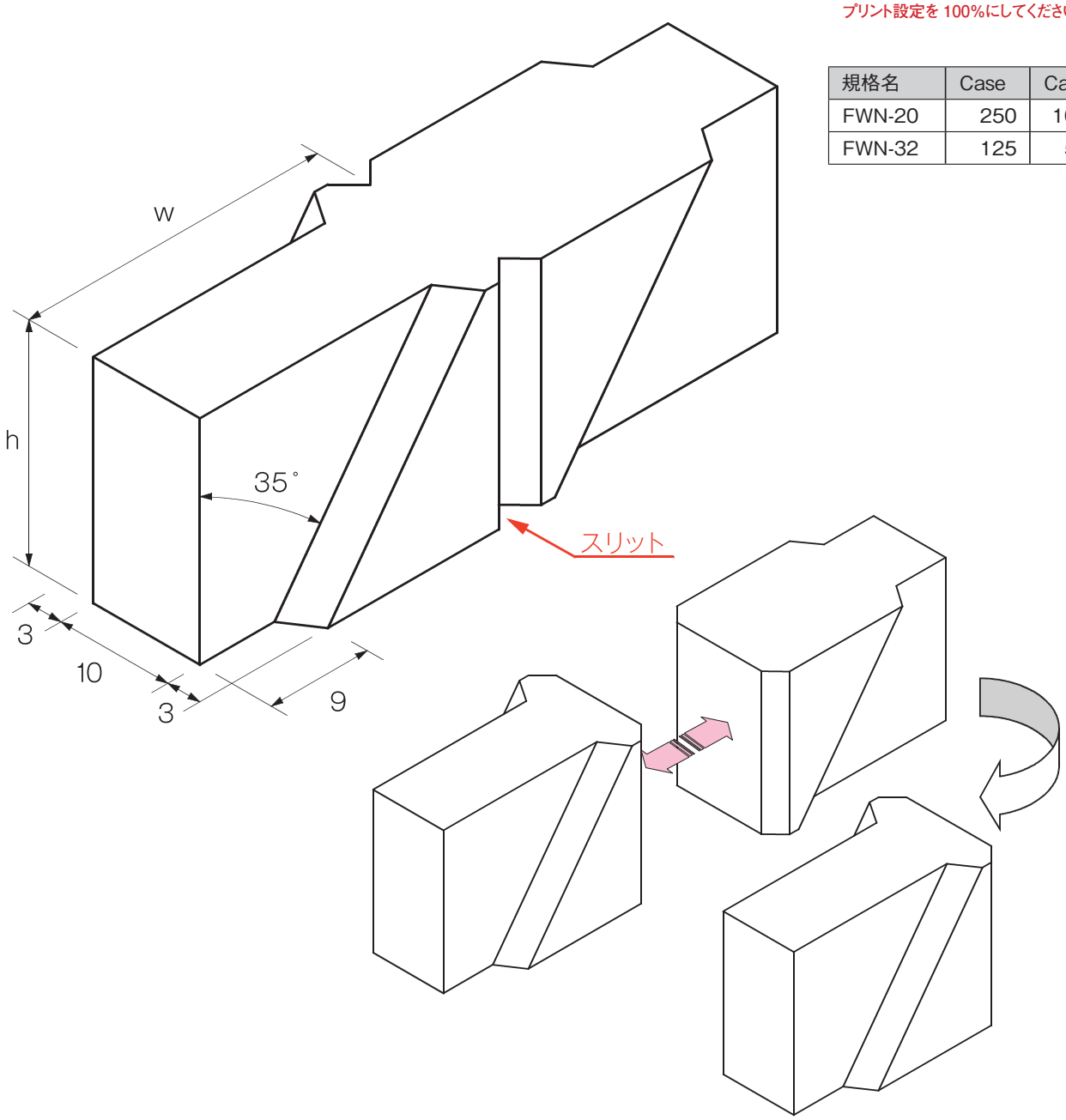

FWN-20

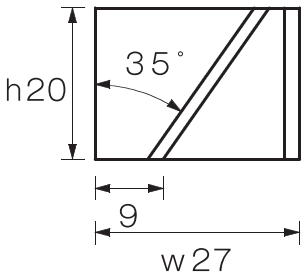

FWN-32

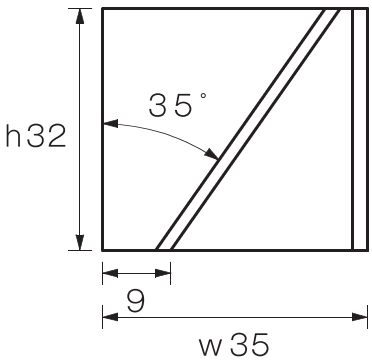

株式会社スノウチ
www.sunouchi.co.jp スノウチ
〒279-0024　千葉県浦安市港46　第二鉄鋼団地
TEL 047-353-8751　FAX 047-353-5381

異幅溶接用　DP4㎜ 標準タイプ

※平面図は原寸サイズです。
原寸サイズでプリントされたい方は
プリント設定を 100%にしてください。

規格名	Case	Carton
FS-4	200	800
FM-4	150	600
FL-4	125	500

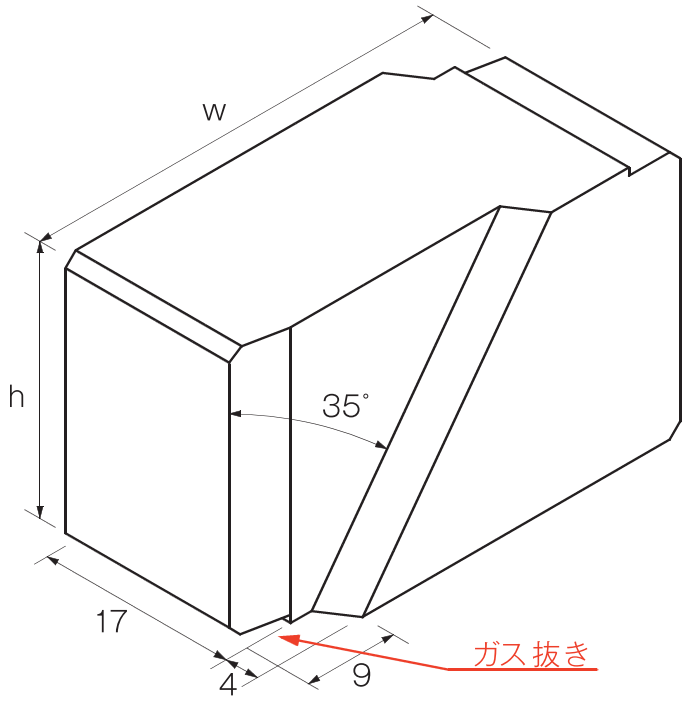

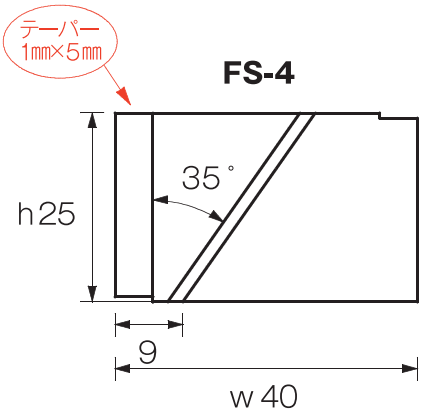

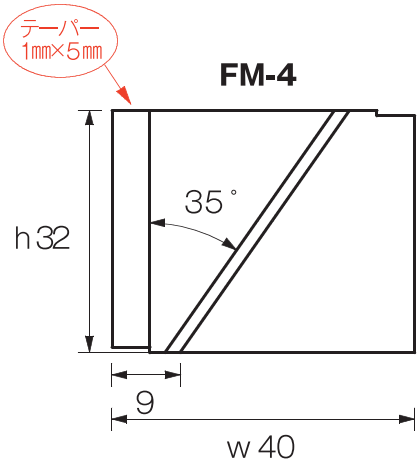

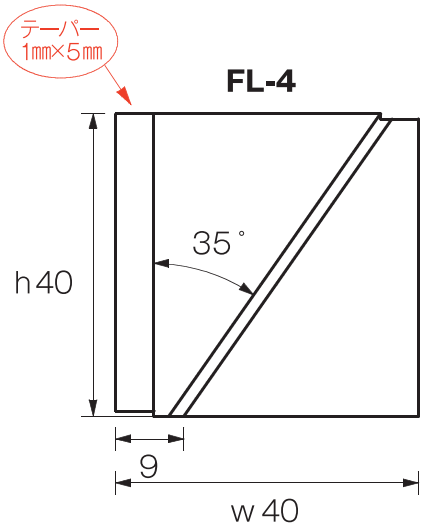

株式会社スノウチ　www.sunouchi.co.jp　スノウチ
〒279-0024　千葉県浦安市港46　第二鉄鋼団地
TEL 047-353-8751　FAX 047-353-5381

改良型異幅溶接用（端部応力分散型）

※平面図は原寸サイズです。
原寸サイズでプリントされたい方は
プリント設定を 100%にしてください。

規格名	初層部(S)	表層部(S')	Case	Carton
YHR-25N	5.2	10	200	800
YHR-32N	5.2	11	125	500
YHR-50N	5.2	15	65	260

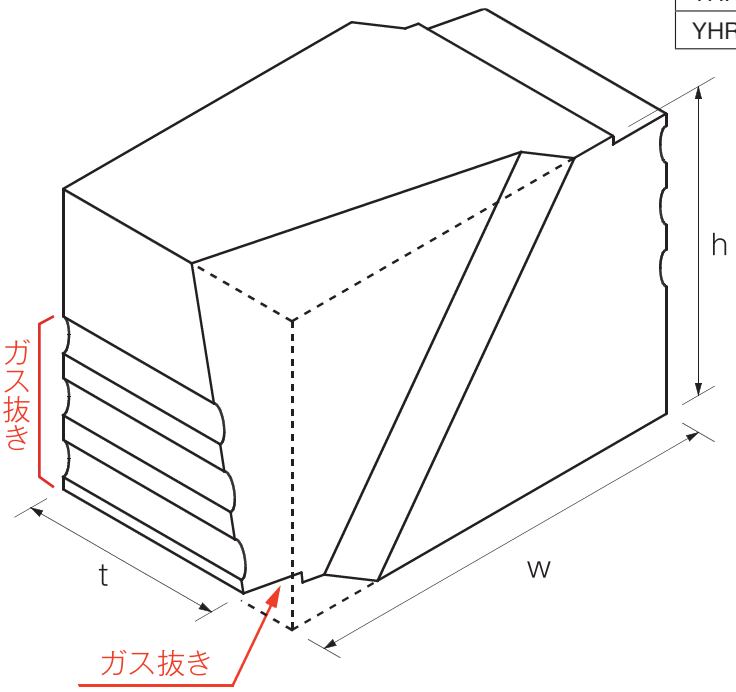

YHR-25N

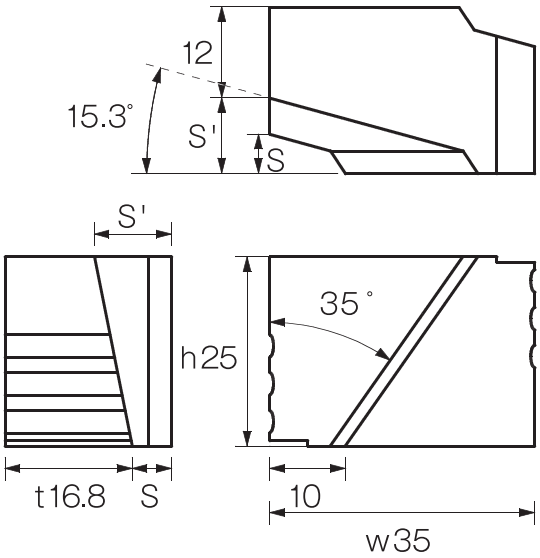

YHR-32N

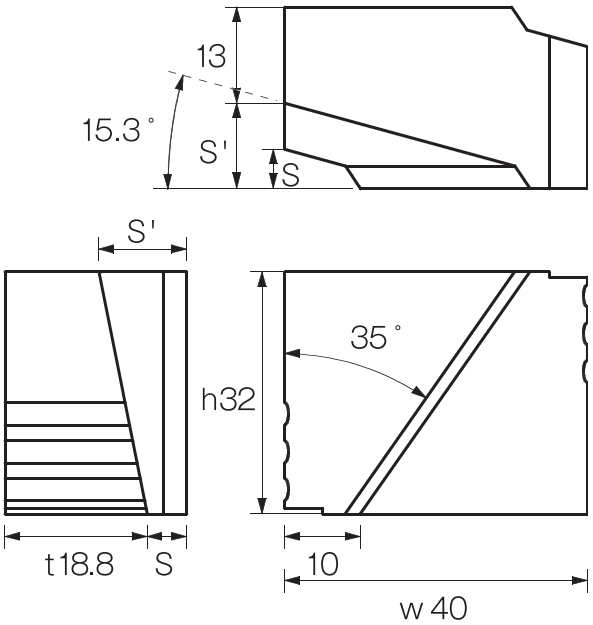

YHR-50N

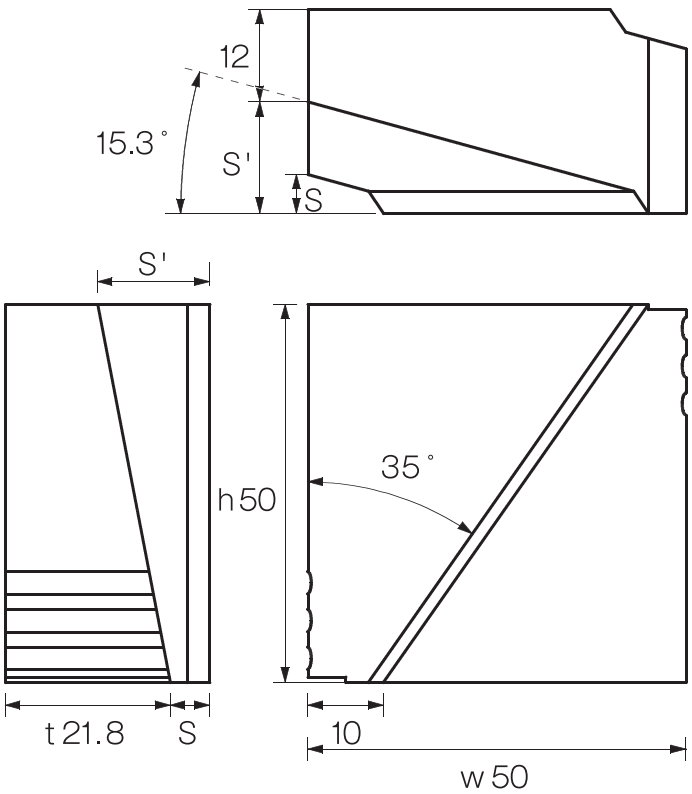

株式会社スノウチ
www.sunouchi.co.jp スノウチ
〒279-0024　千葉県浦安市港46　第二鉄鋼団地
TEL 047-353-8751　FAX 047-353-5381

異幅溶接用　30度狭開先用　リニューアル製品

※平面図は原寸サイズです。
原寸サイズでプリントされたい方は
プリント設定を 100%にしてください。

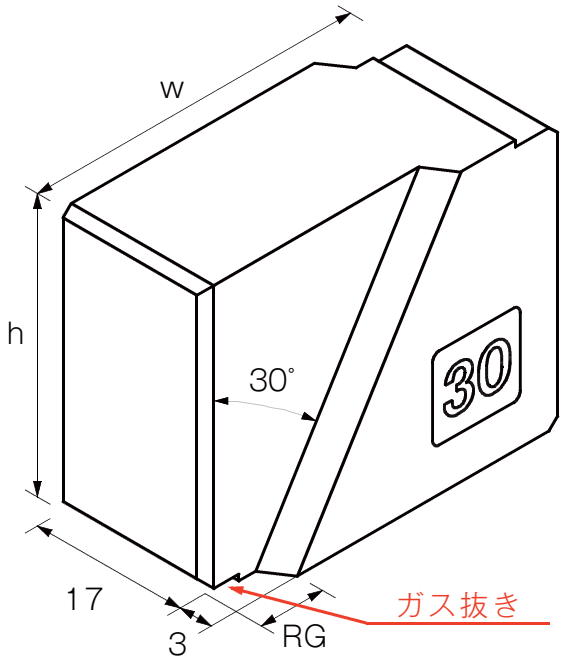

規格名	Case	Carton
FM-30	150	600
FL-30	125	500
FB-5530	75	300

FM-30

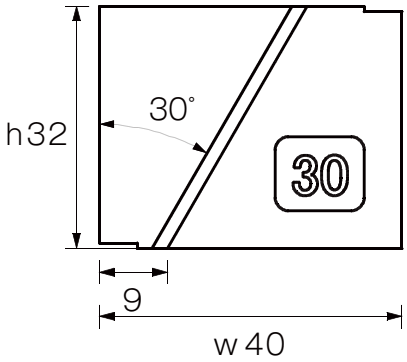

FL-30

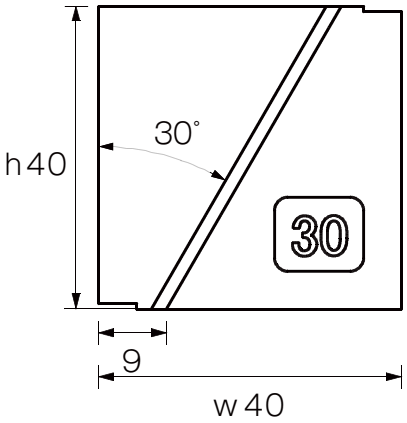

FB-5530

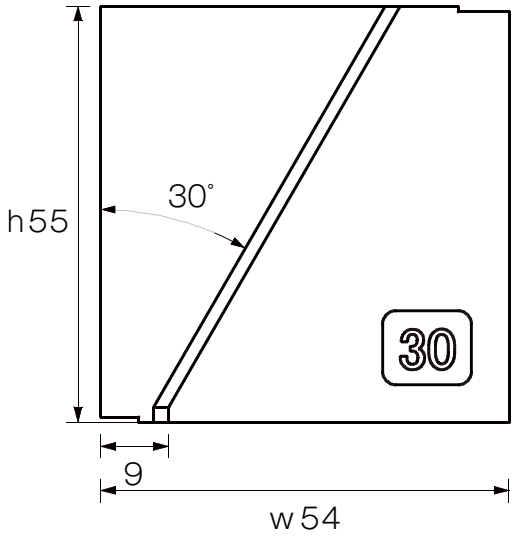

株式会社スノウチ　www.sunouchi.co.jp　スノウチ
〒279-0024　千葉県浦安市港46　第二鉄鋼団地
TEL 047-353-8751　FAX 047-353-5381

異幅溶接用　25度狭開先用

※平面図は原寸サイズです。
原寸サイズでプリントされたい方は
プリント設定を 100%にしてください。

規格名	Case	Carton
FM-25	150	600
FL-25	125	500
FB-25	75	300
FB-7525	75	150

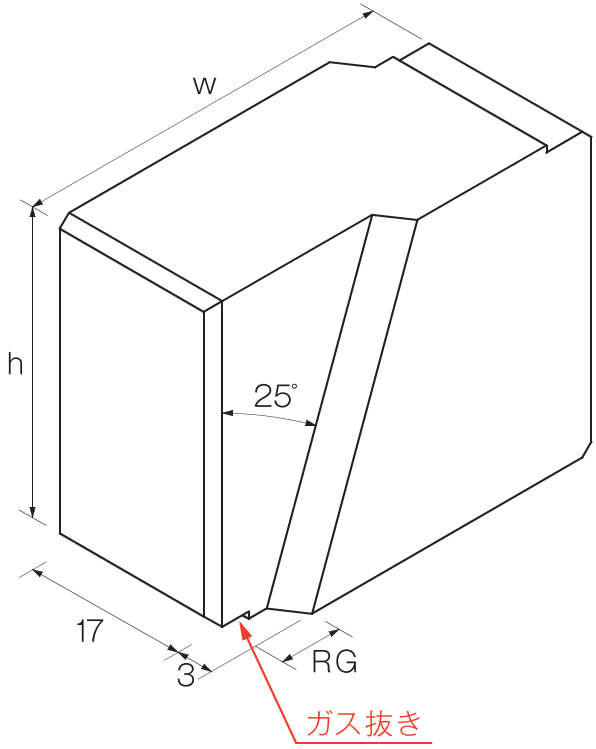

FM-25

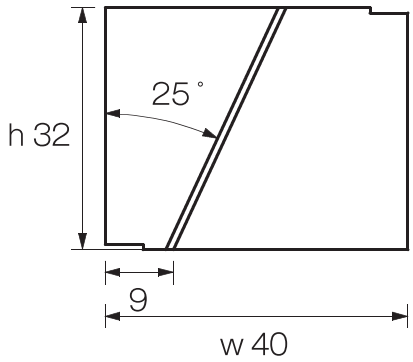

FL-25

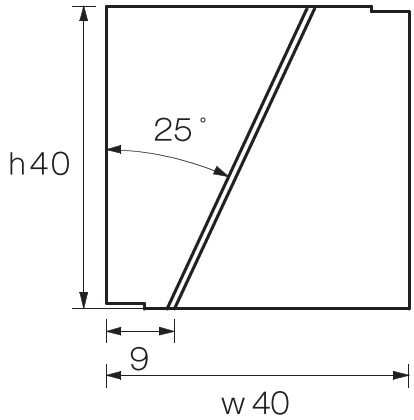

FB-7525

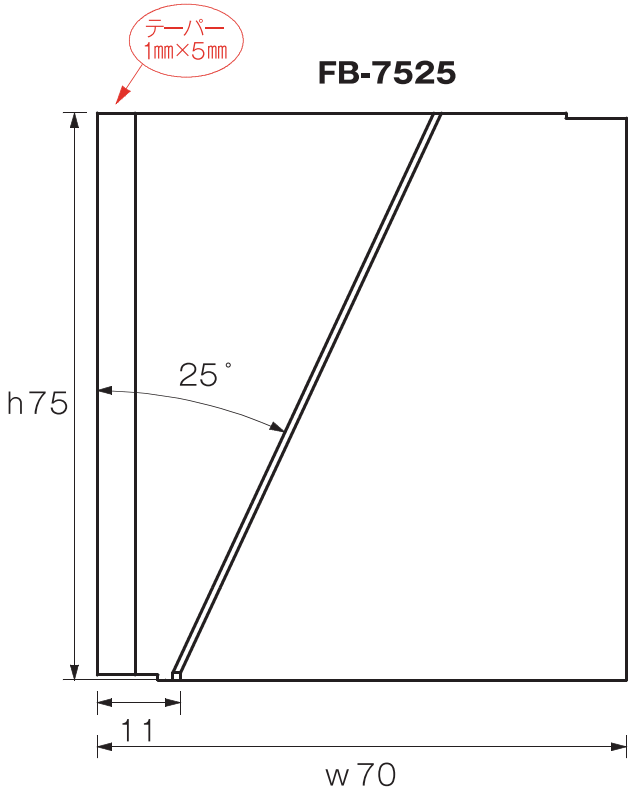

FB-25

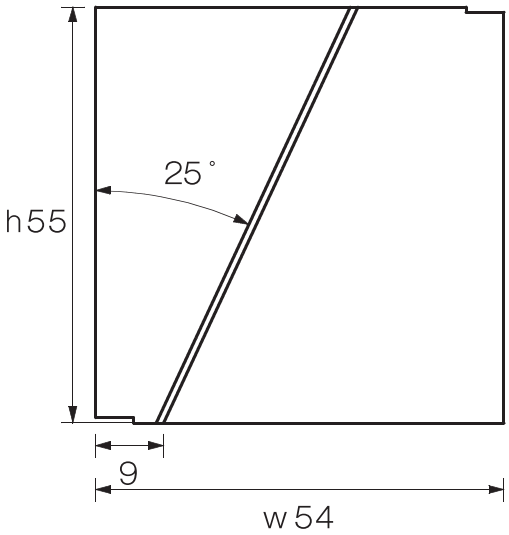

〒279-0024　千葉県浦安市港46　第二鉄鋼団地
TEL 047-353-8751　FAX 047-353-5381

異幅溶接用

2023/4/1 より
FHT-30 リニューアル

※平面図は原寸サイズです。
原寸サイズでプリントされたい方は
プリント設定を 100%にしてください。

規格名	Case	Carton
FHT-30	200	800
FMG-28	200	800

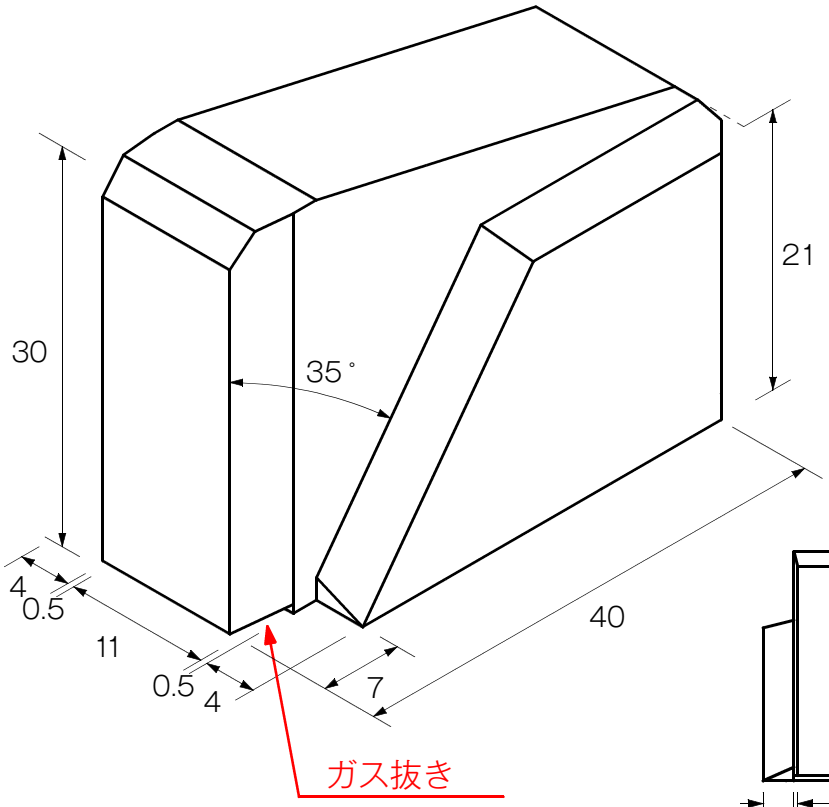

FHT-30

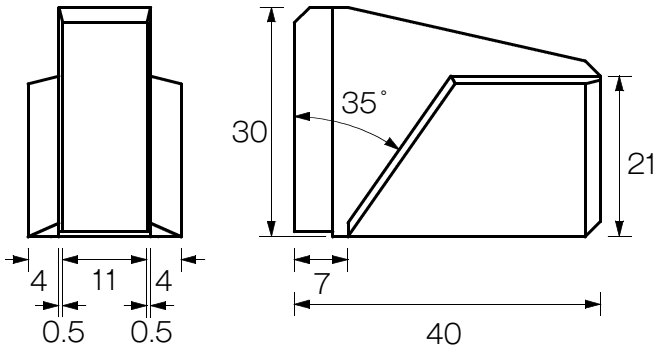

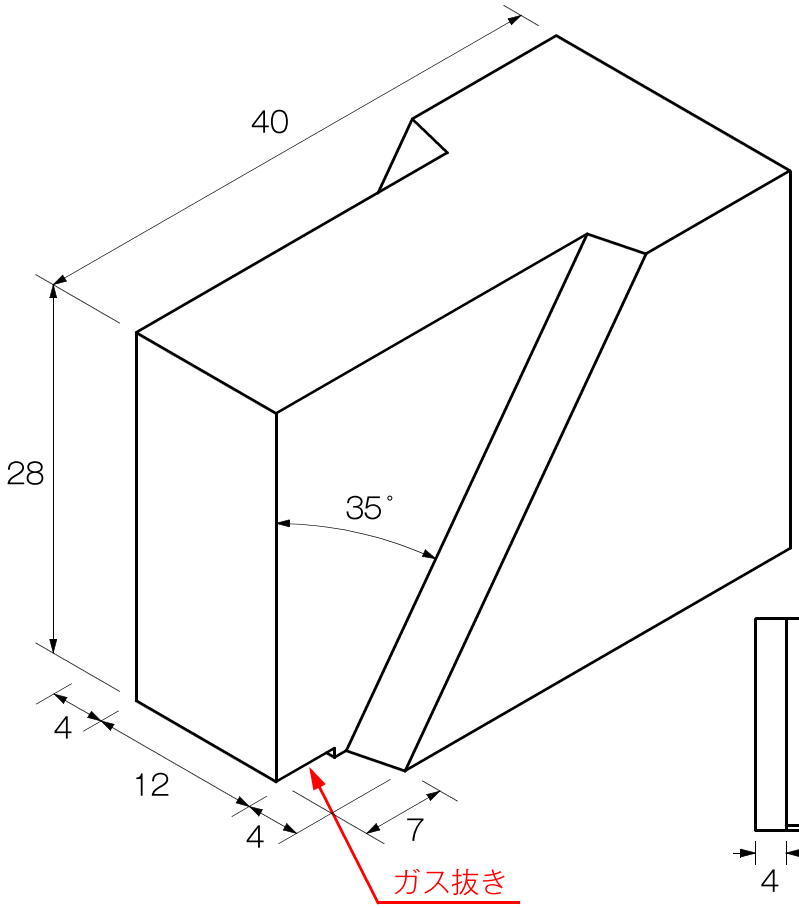

FMG-28

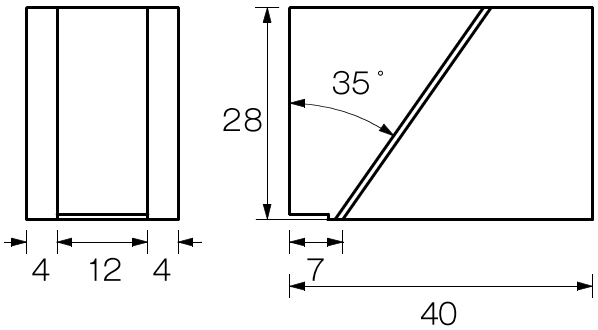

株式会社スノウチ
www.sunouchi.co.jp スノウチ
〒279-0024 千葉県浦安市港46 第二鉄鋼団地
TEL 047-353-8751 FAX 047-353-5381

同幅溶接用 ルートギャップ0用

※平面図は原寸サイズです。
原寸サイズでプリントされたい方は
プリント設定を 100%にしてください。

規格名	Case	Carton
JS	200	800

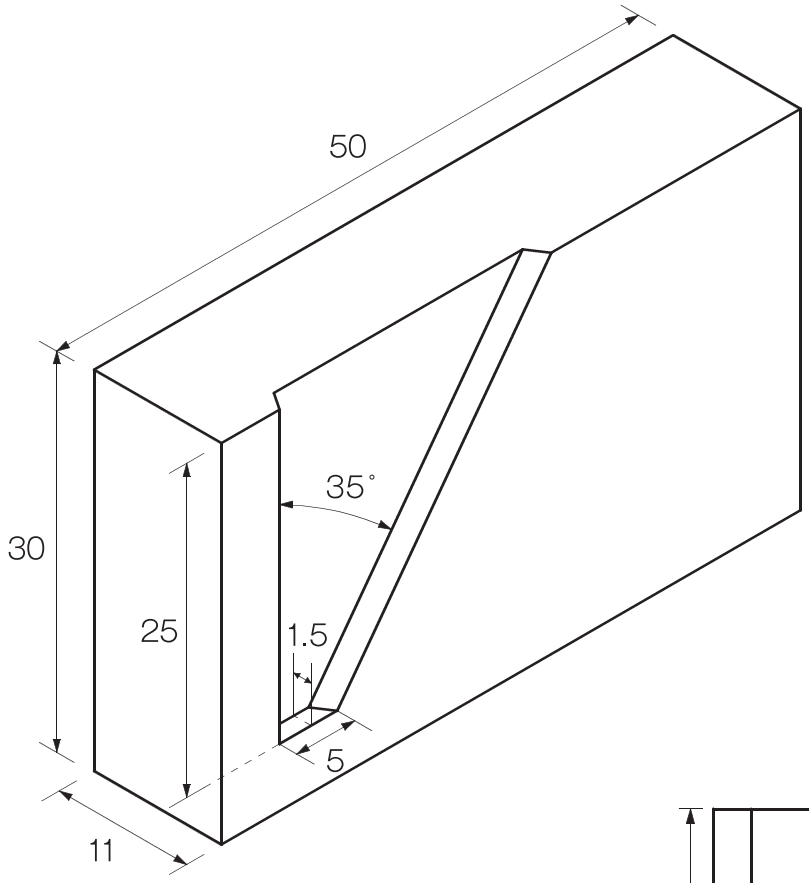

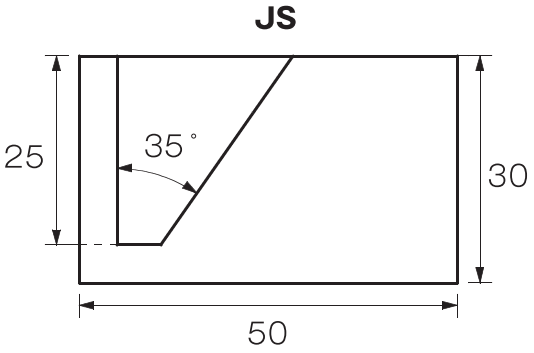

同幅溶接用　DP3㎜ 標準タイプ

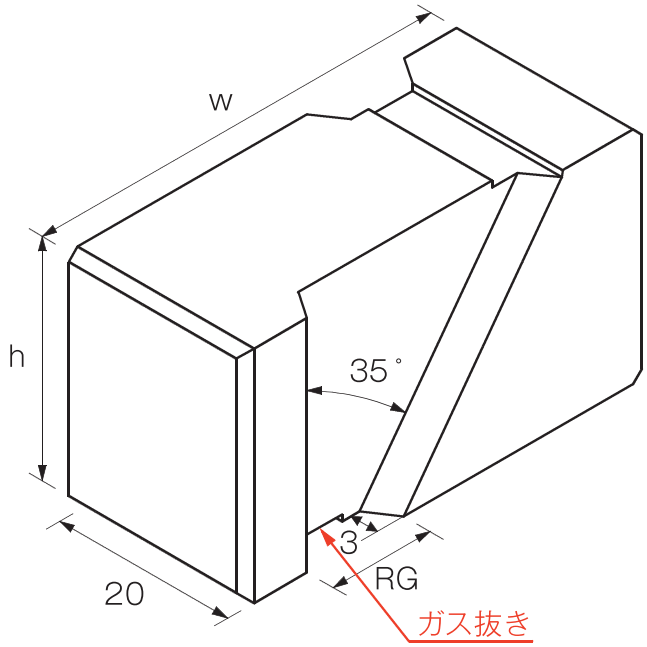

※平面図は原寸サイズです。
原寸サイズでプリントされたい方は
プリント設定を 100%にしてください。

規格名	Case	Carton
VS	150	600
VM	125	500
VL	100	400
VB-55	65	260
VB-75	70	140

VS

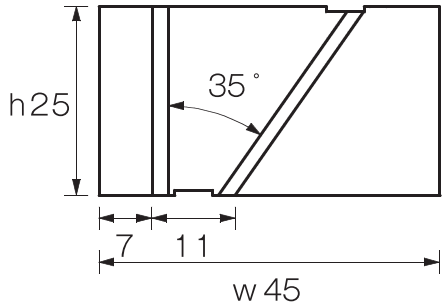

VM

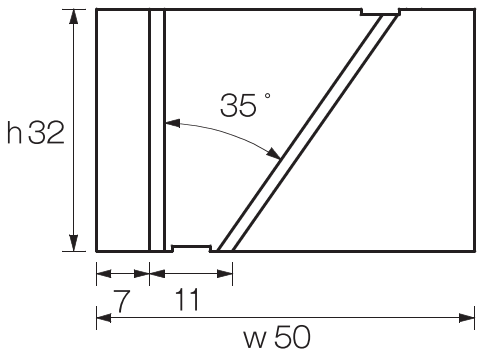

VL

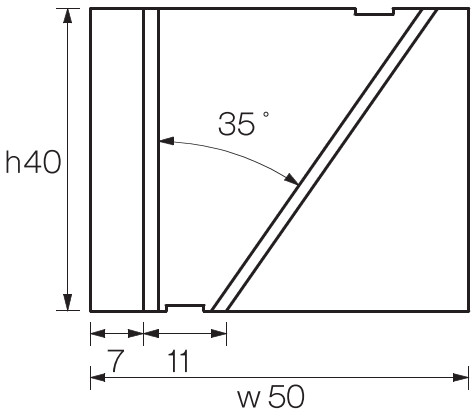

VB-55

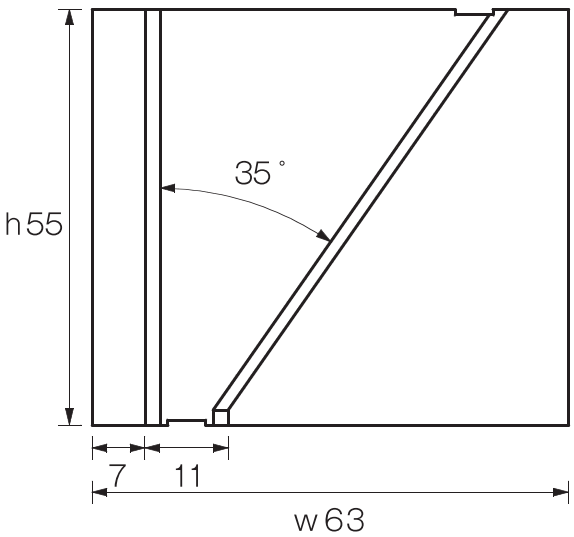

VB-75

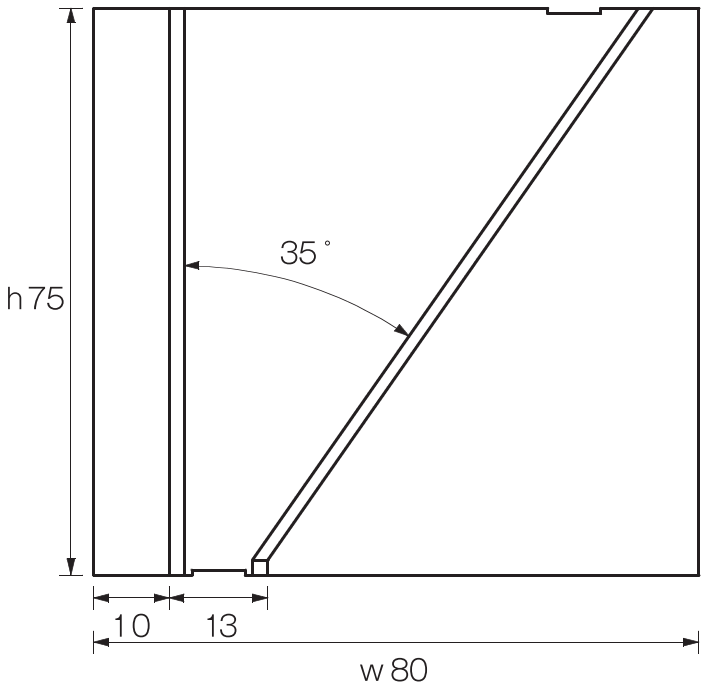

株式会社スノウチ
www.sunouchi.co.jp スノウチ
〒279-0024 千葉県浦安市港46 第二鉄鋼団地
TEL 047-353-8751 FAX 047-353-5381

同幅溶接用　DP3㎜ 連結タイプ

※平面図は原寸サイズです。
原寸サイズでプリントされたい方は
プリント設定を 100%にしてください。

規格名	Case	Carton
VWS	150	600

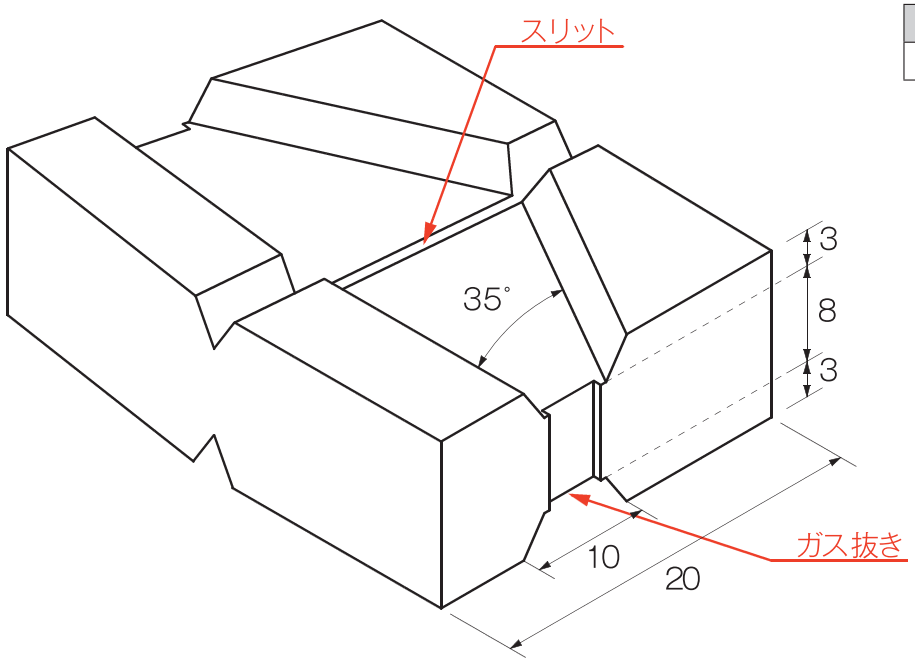

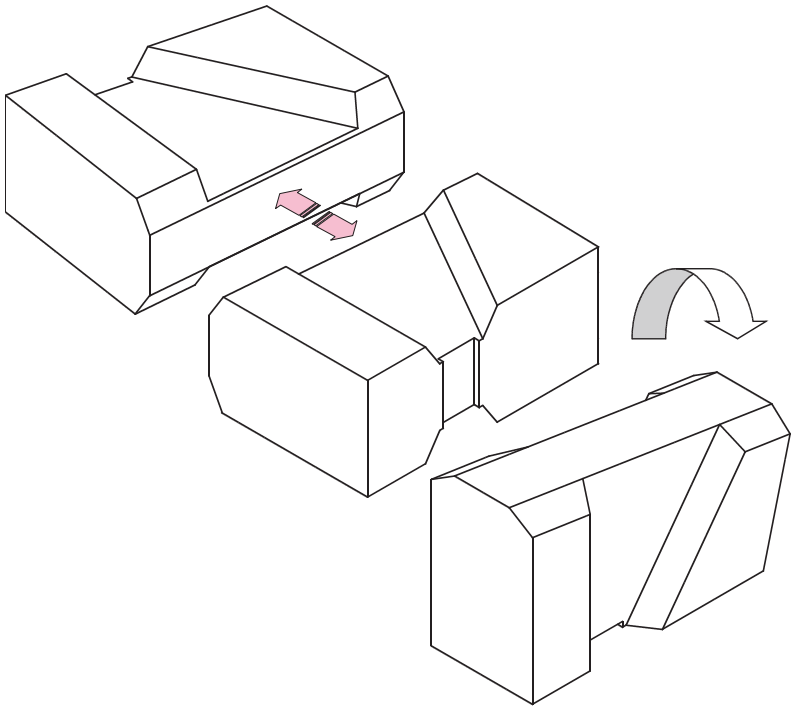

VWS

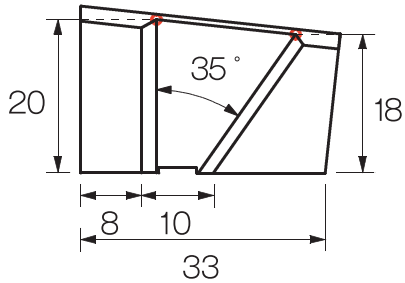

同幅溶接用　DP3㎜ 連結タイプ

※平面図は原寸サイズです。
原寸サイズでプリントされたい方は
プリント設定を 100%にしてください。

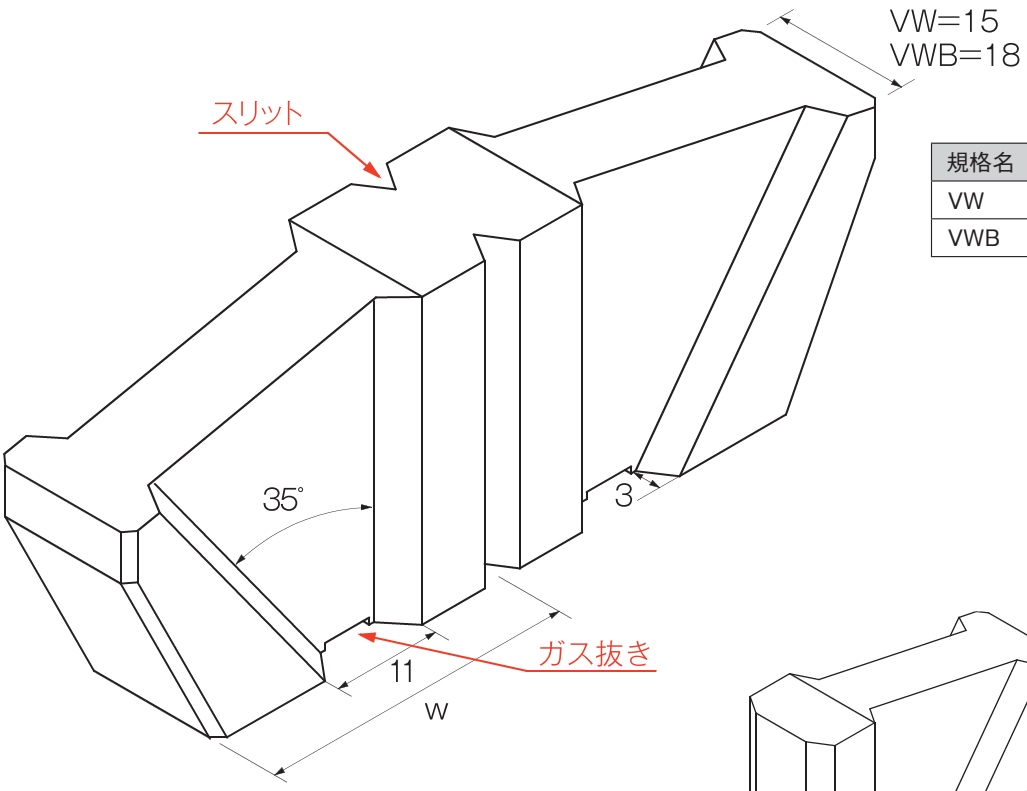

規格名	Case	Carton
VW	250	500
VWB	40	160

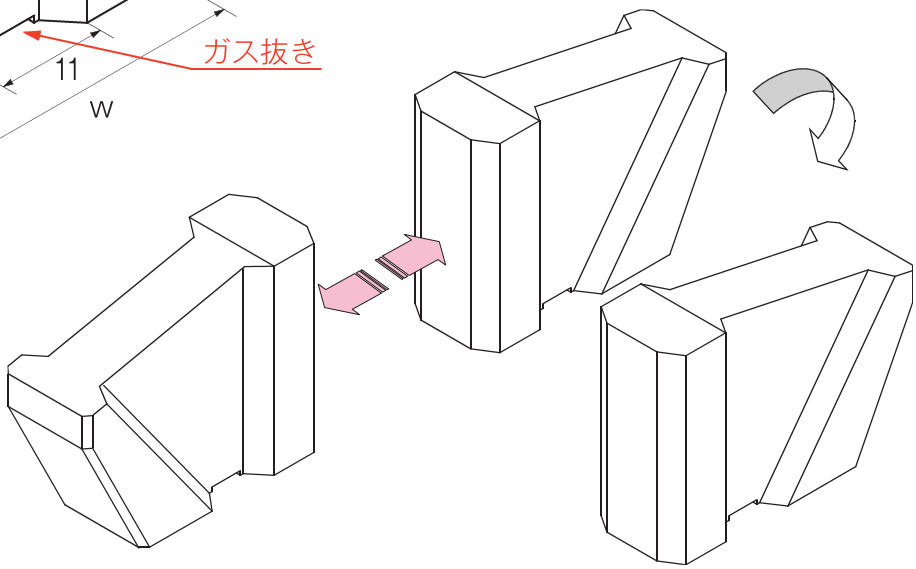

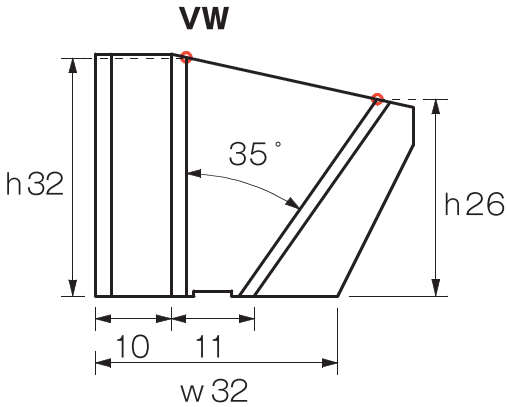

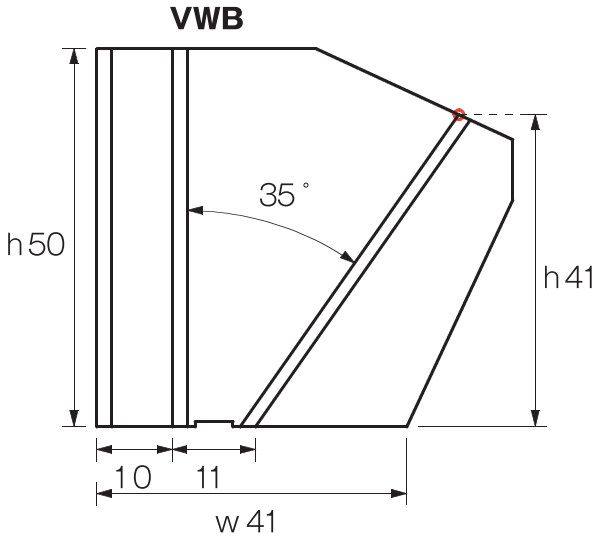

株式会社スノウチ
www.sunouchi.co.jp スノウチ
〒279-0024　千葉県浦安市港46　第二鉄鋼団地
TEL 047-353-8751　FAX 047-353-5381

同幅溶接用　DP4㎜ 標準タイプ

※平面図は原寸サイズです。
原寸サイズでプリントされたい方は
プリント設定を 100%にしてください。

規格名	Case	Carton
VS-4	150	600
VM-4	125	500
VL-4	100	400

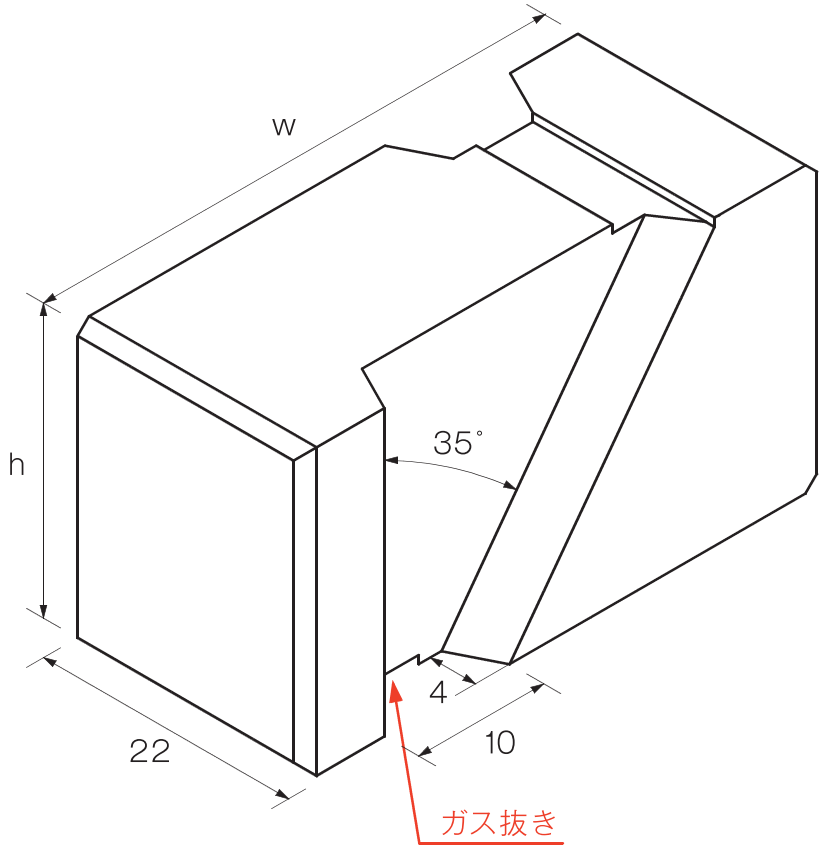

VS-4

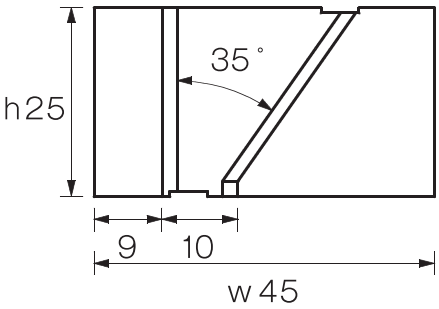

VM-4

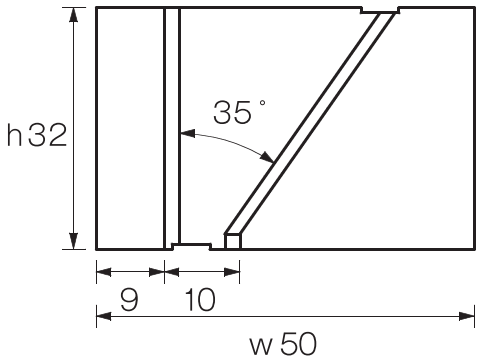

VL-4

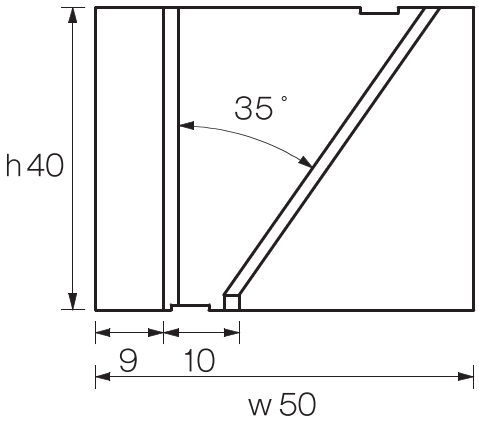

株式会社スノウチ
www.sunouchi.co.jp スノウチ
〒279-0024 千葉県浦安市港46 第二鉄鋼団地
TEL 047-353-8751 FAX 047-353-5381

同幅溶接用　30度狭開先用　リニューアル製品

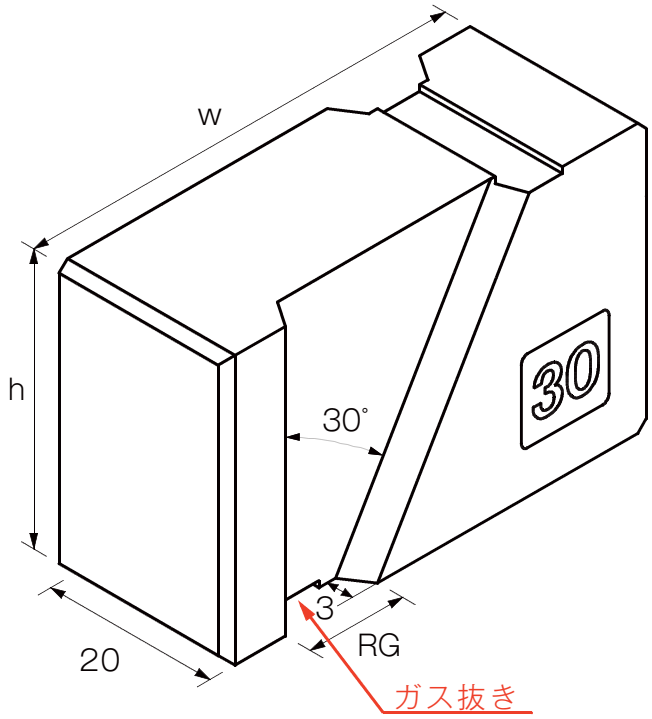

※平面図は原寸サイズです。
原寸サイズでプリントされたい方は
プリント設定を 100%にしてください。

規格名	Case	Carton
VM-30	125	500
VL-30	100	400
VB-5530	65	260

VM-30

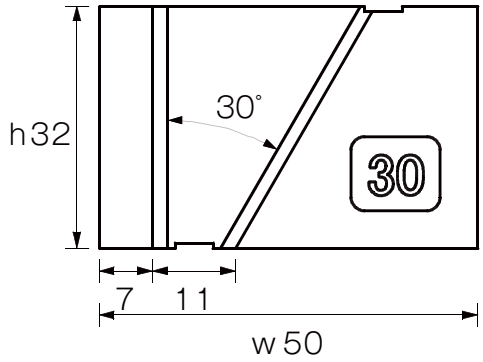

VL-30

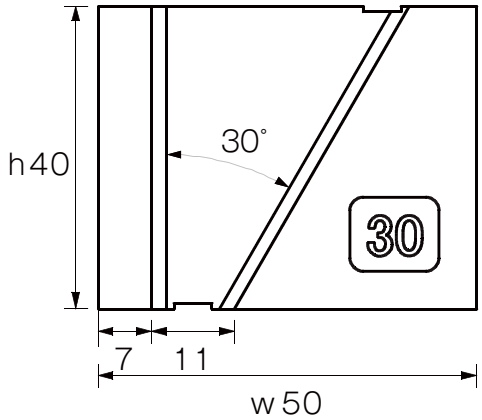

VB-5530

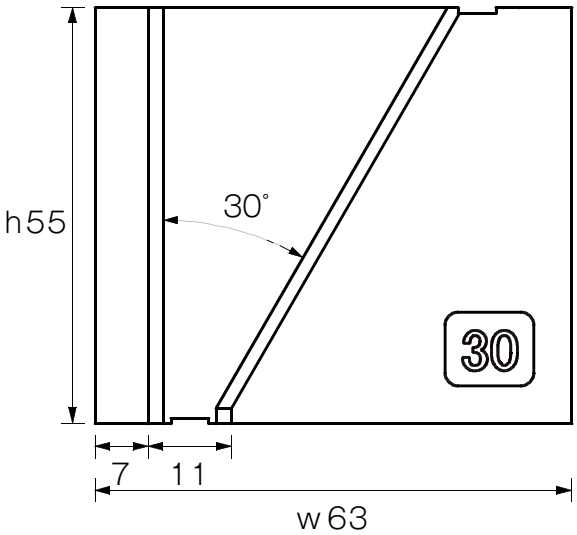

〒279-0024　千葉県浦安市港46　第二鉄鋼団地
TEL 047-353-8751　FAX 047-353-5381

同幅溶接用　25度狭開先用

※平面図は原寸サイズです。
原寸サイズでプリントされたい方は
プリント設定を 100%にしてください。

規格名	Case	Carton
VL-25	100	400
VB-25	65	260

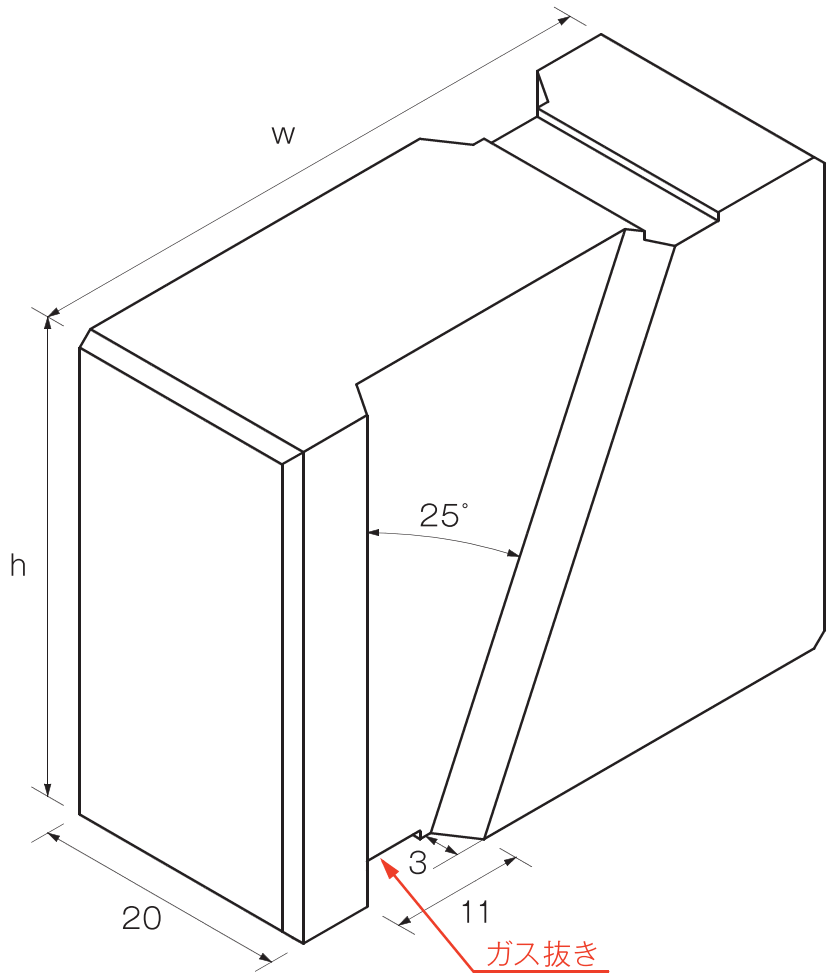

VL-25

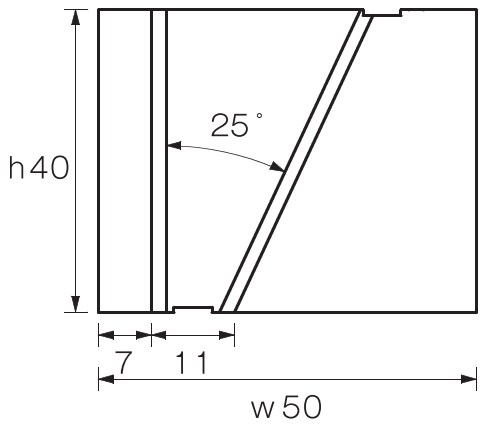

VB-25

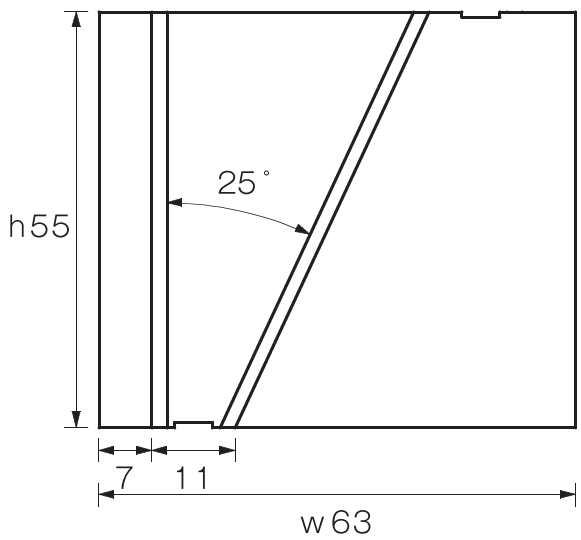

〒279-0024　千葉県浦安市港46　第二鉄鋼団地
TEL 047-353-8751　FAX 047-353-5381

同幅ロボット溶接用

※平面図は原寸サイズです。
原寸サイズでプリントされたい方は
プリント設定を 100%にしてください。

規格名	Case	Carton
TR-25	300	600
TR-40	200	400

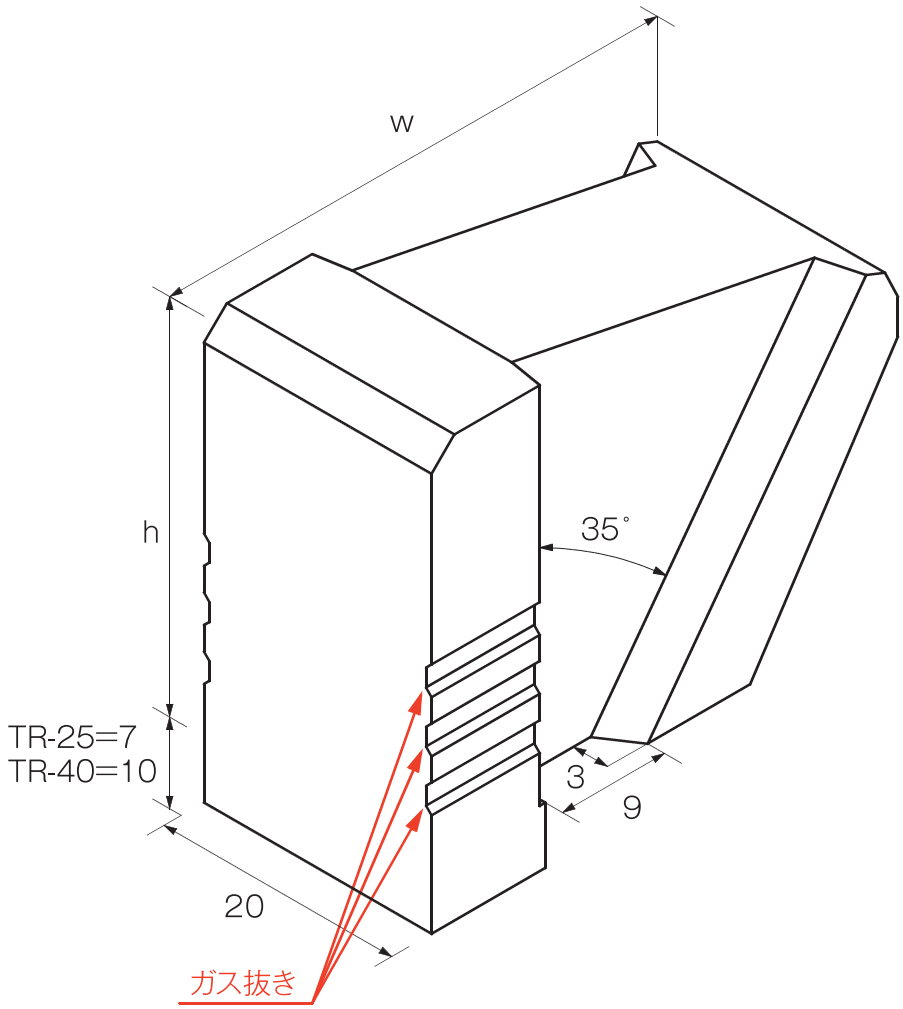

TR-25

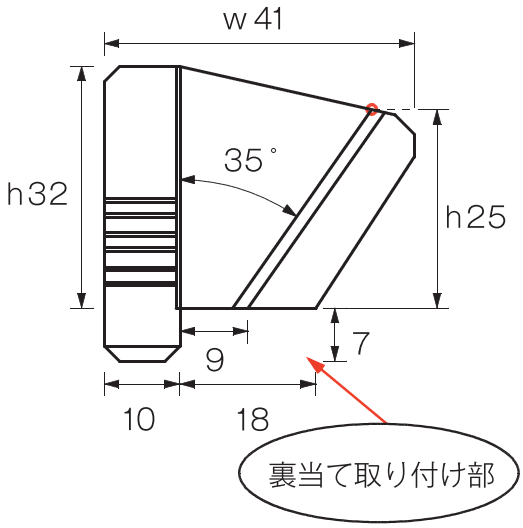

TR-40

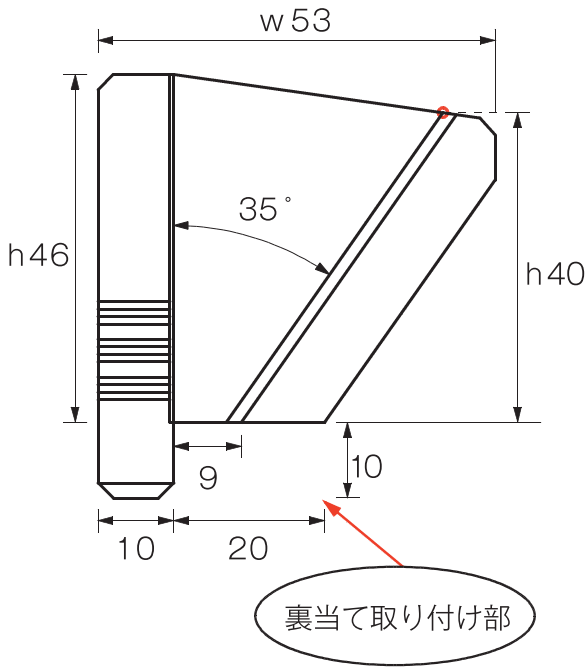

同幅ロボット溶接用

※平面図は原寸サイズです。
原寸サイズでプリントされたい方は
プリント設定を 100%にしてください。

規格名	Case	Carton
VSHD	150	600

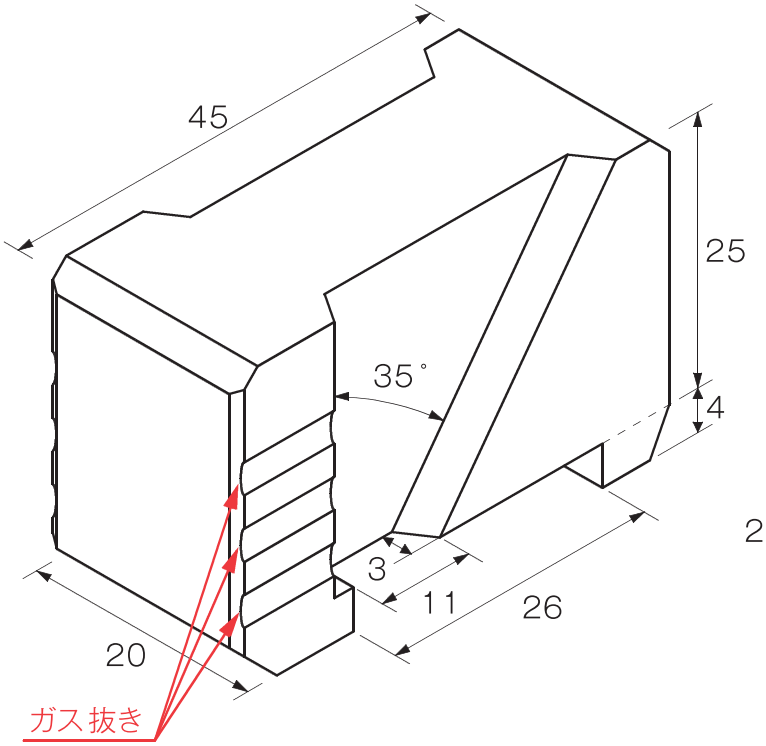

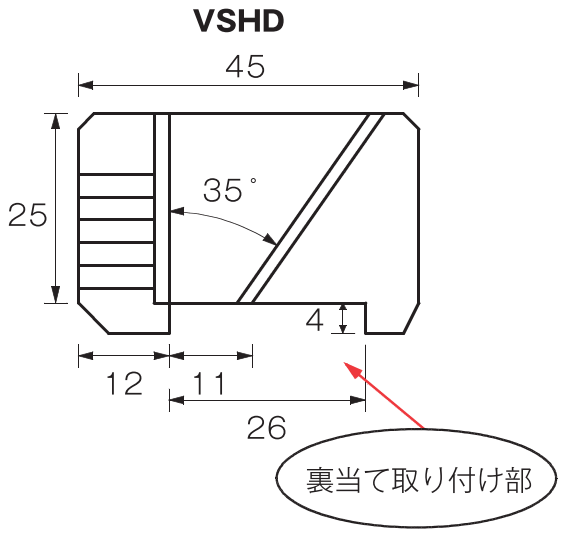

規格名	Case	Carton
VLHD	90	360

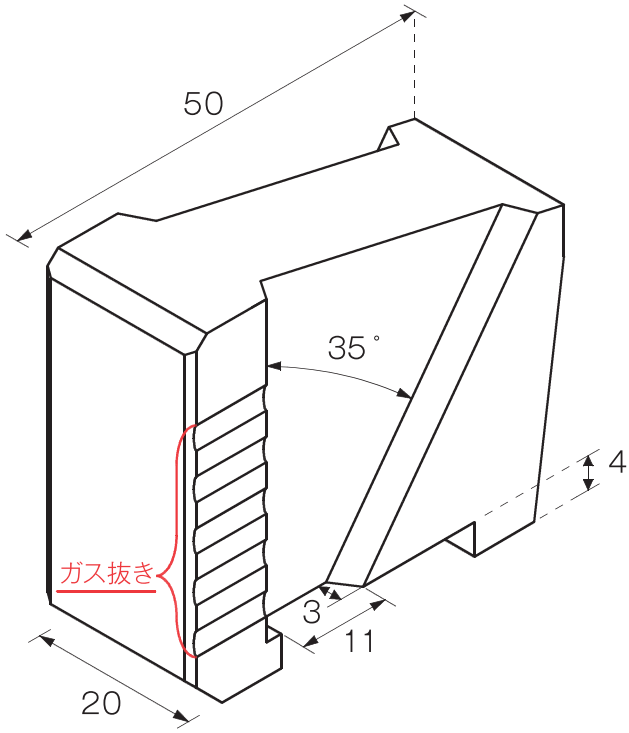

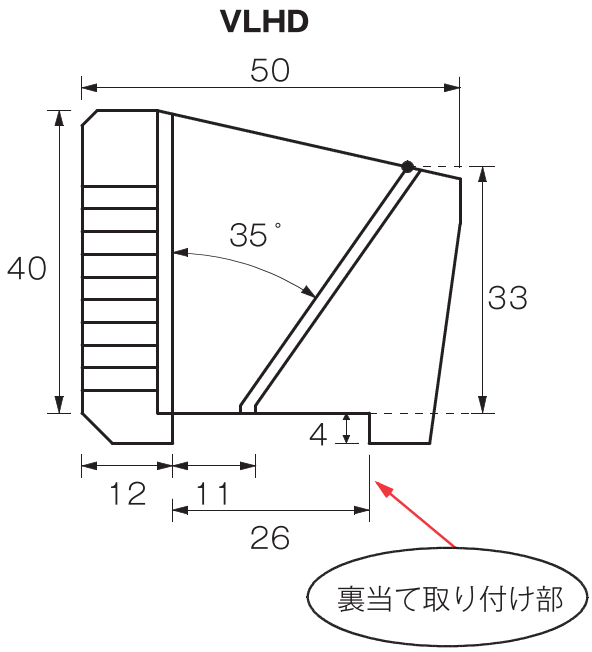

同幅ロボット溶接用

※平面図は原寸サイズです。
原寸サイズでプリントされたい方は
プリント設定を 100%にしてください。

規格名	Case	Carton
VW-32R	120	240
VW-55R	56	112

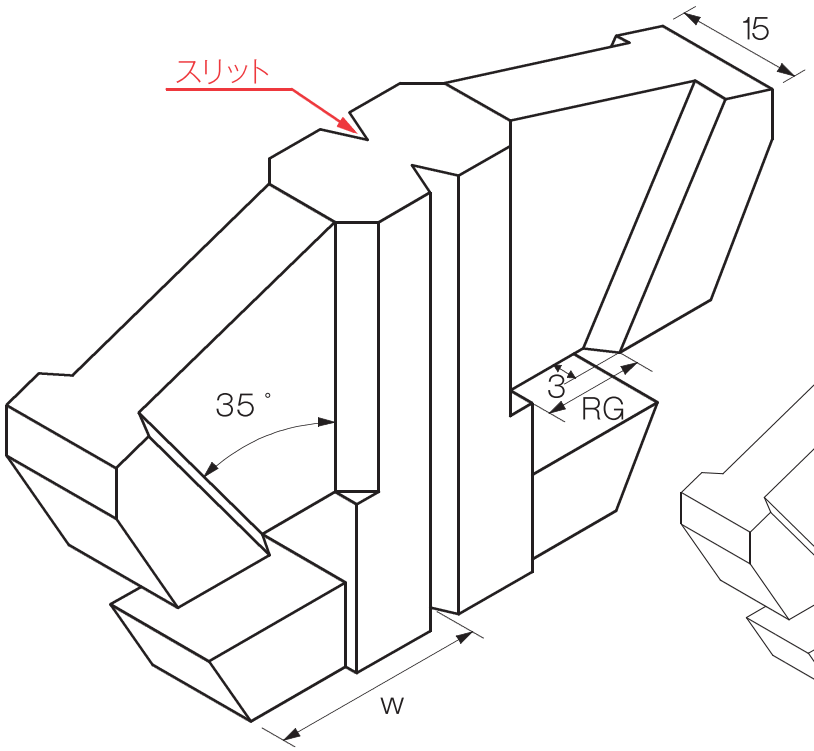

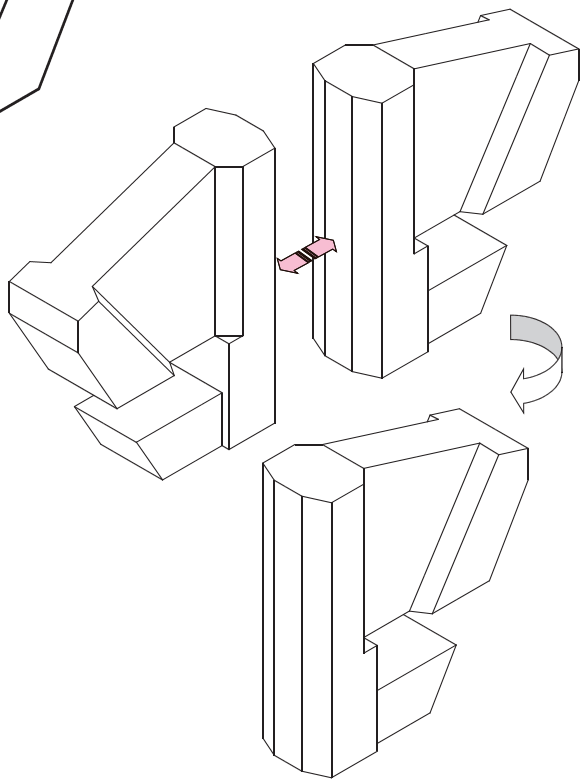

VW-32R

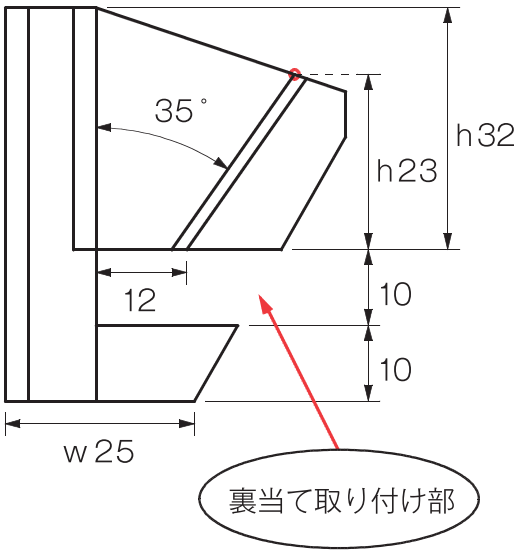

VW-55R

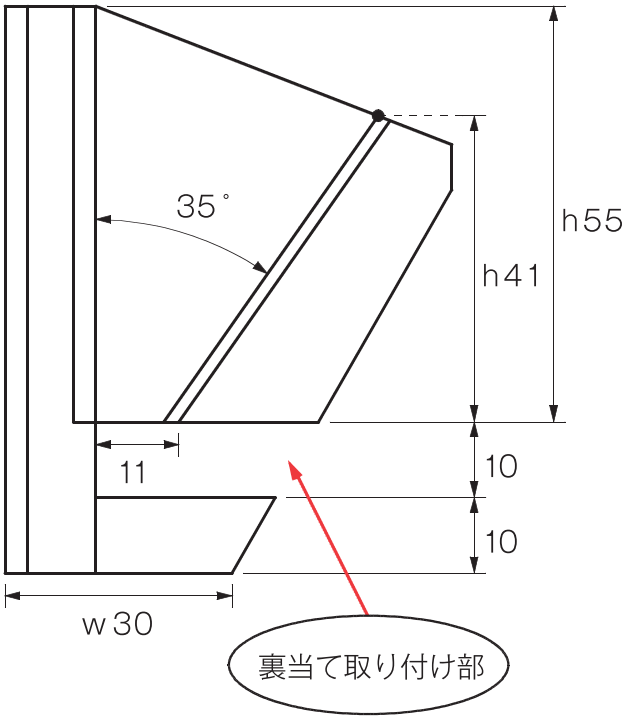

〒279-0024 千葉県浦安市港46 第二鉄鋼団地
TEL 047-353-8751 FAX 047-353-5381

異幅ロボット溶接用

※平面図は原寸サイズです。
原寸サイズでプリントされたい方は
プリント設定を 100%にしてください。

規格名	Case	Carton
SRF-30	100	400
SRF-40	90	360

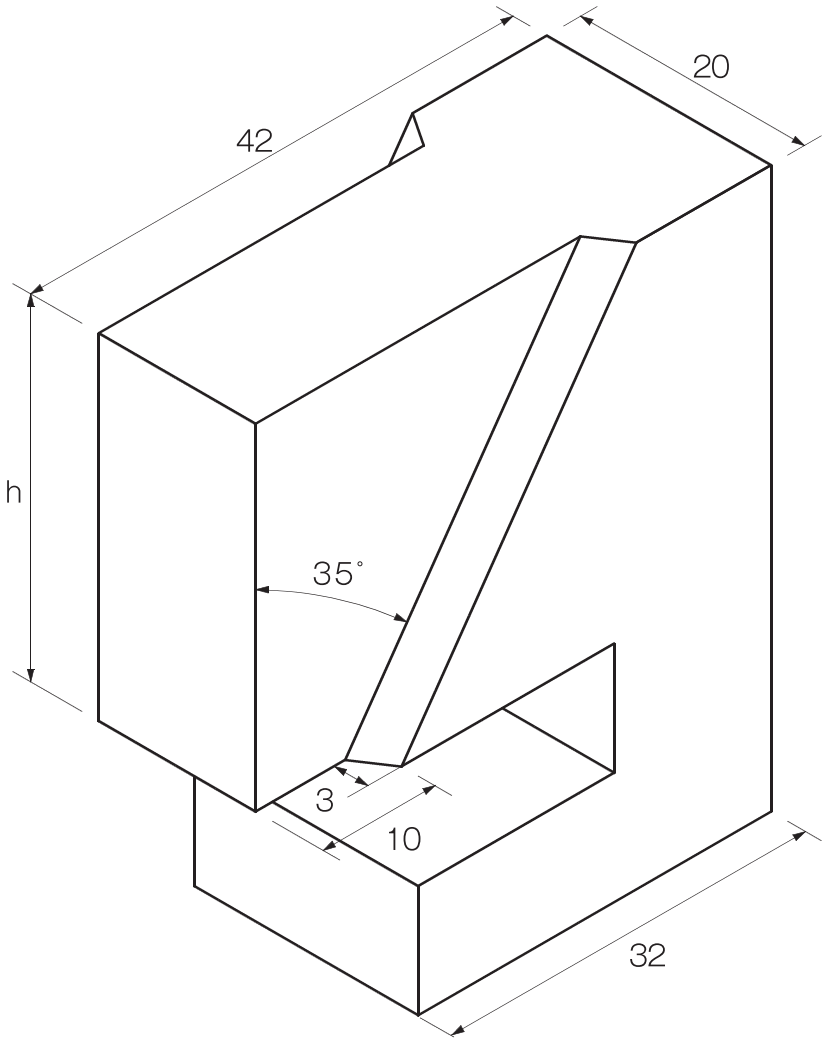

SRF-30

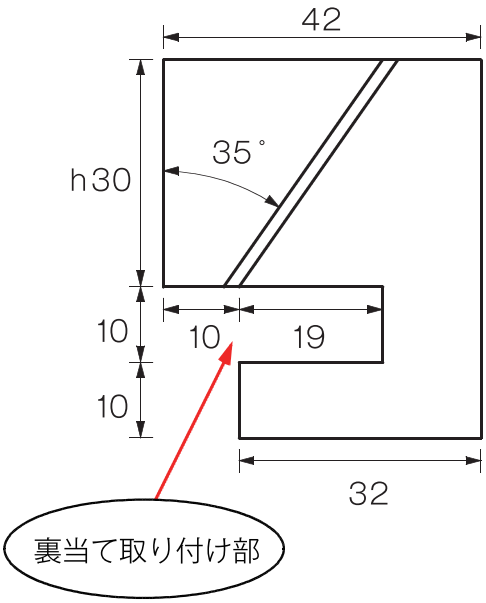

SRF-40

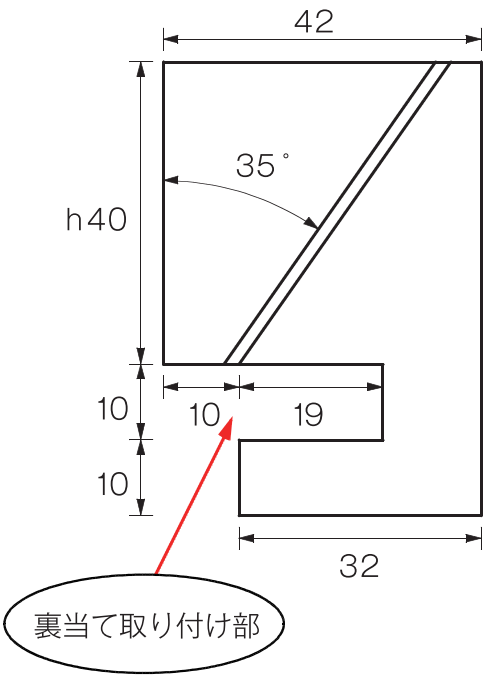

〒279-0024 千葉県浦安市港46 第二鉄鋼団地
TEL 047-353-8751 FAX 047-353-5381

汎用

※平面図は原寸サイズです。
原寸サイズでプリントされたい方は
プリント設定を 100%にしてください。

規格名	Case	Carton
CP-40	250	1000
CP-50	125	500
CP-100	35	140

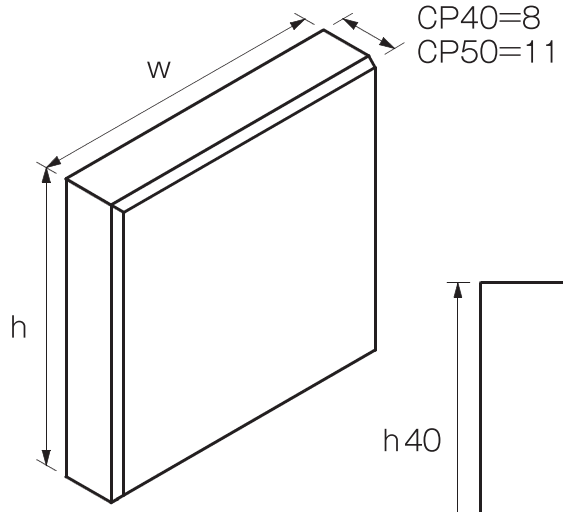

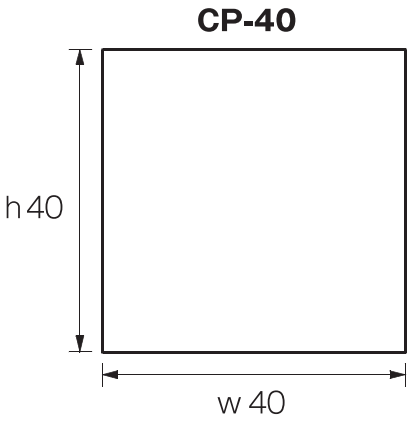

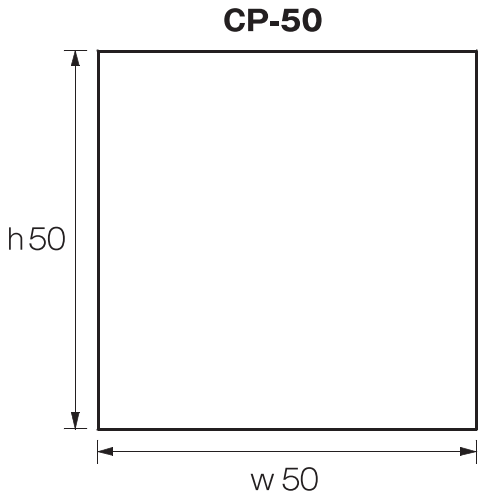

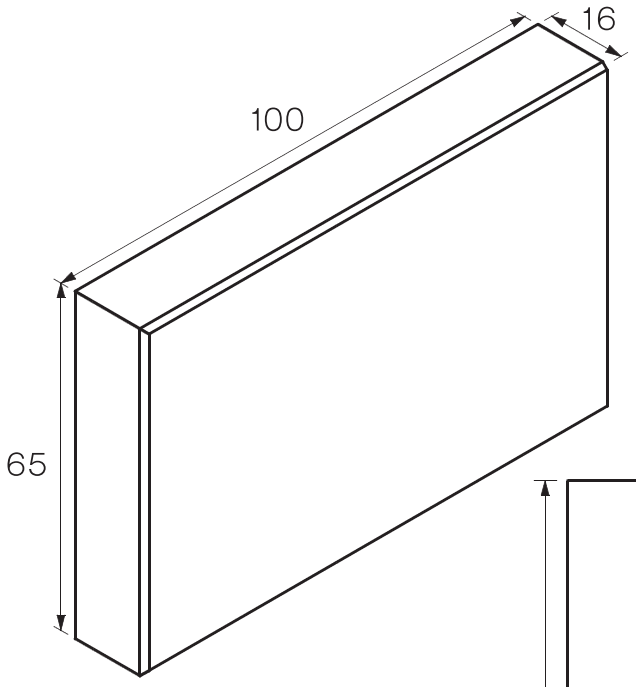

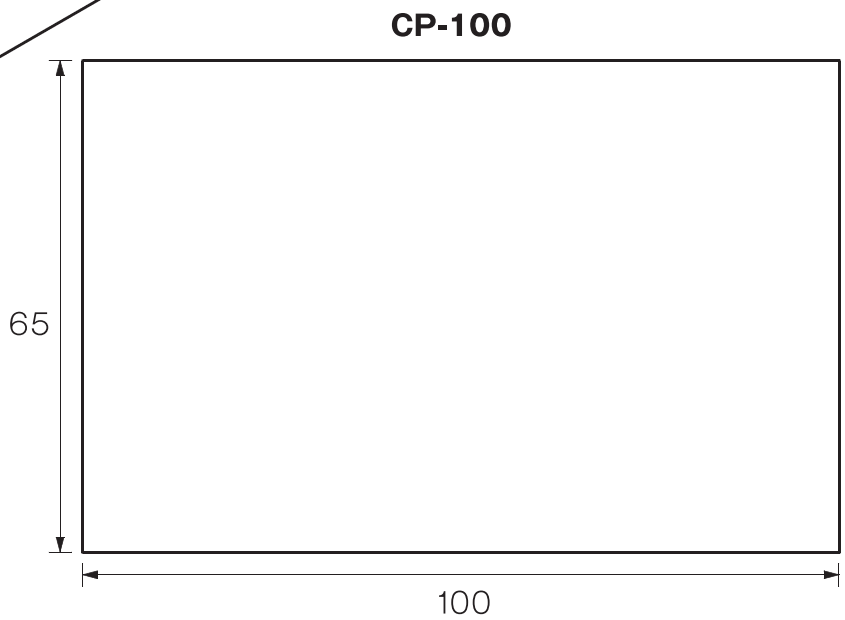

株式会社スノウチ
www.sunouchi.co.jp スノウチ
〒279-0024 千葉県浦安市港46 第二鉄鋼団地
TEL 047-353-8751 FAX 047-353-5381

汎用

※平面図は原寸サイズです。
原寸サイズでプリントされたい方は
プリント設定を 100%にしてください。

規格名	Case	Carton
DF-40	80	320
DF-55	45	180
DF-75	125	250
DF-120	60	240

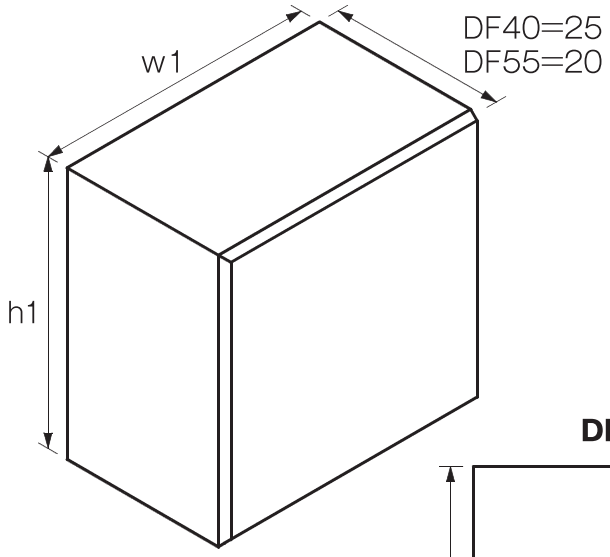

DF-40

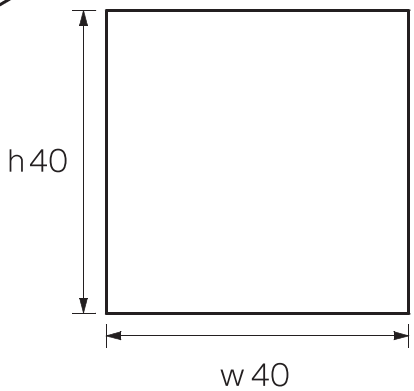

DF-55

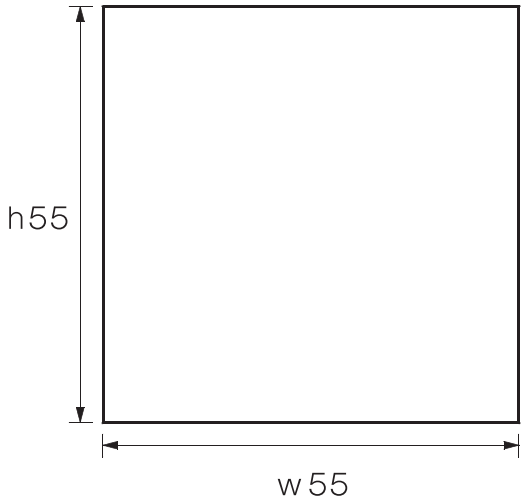

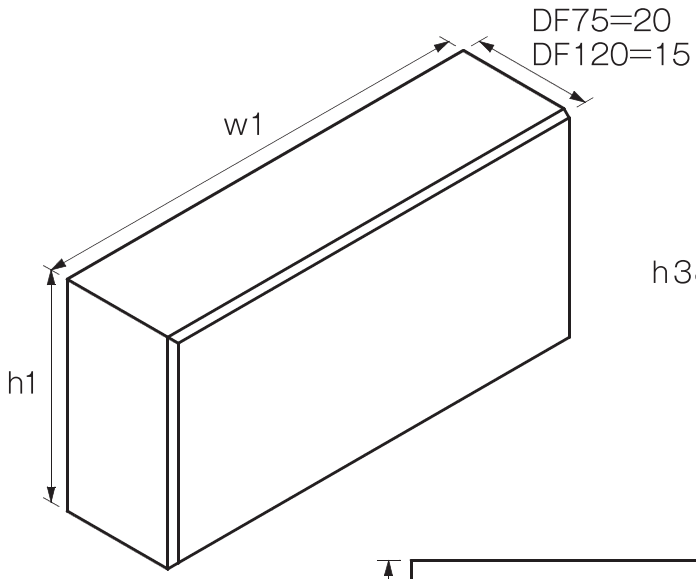

DF-75

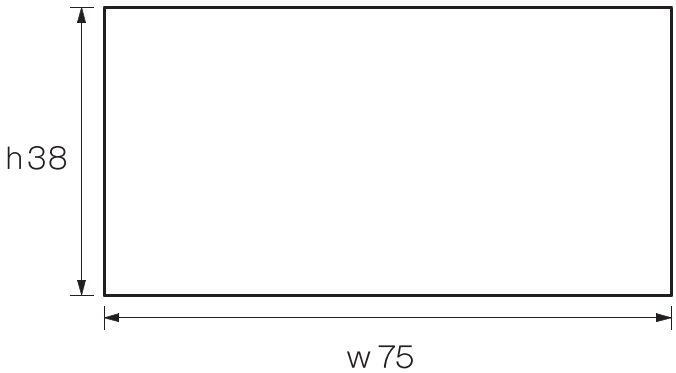

DF-120

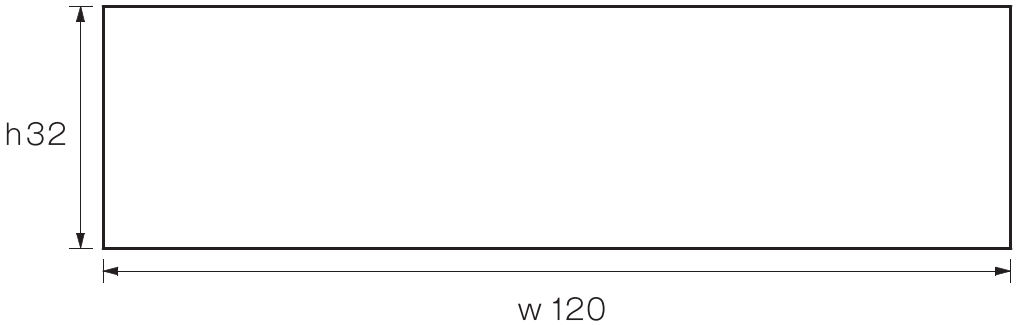

株式会社スノウチ
www.sunouchi.co.jp スノウチ
〒279-0024 千葉県浦安市港46 第二鉄鋼団地
TEL 047-353-8751 FAX 047-353-5381

K開先 サイドプレート用

※平面図は原寸サイズです。
原寸サイズでプリントされたい方は
プリント設定を 100%にしてください。

規格名	Case	Carton
PSK-50	125	500
PSK-503	125	500

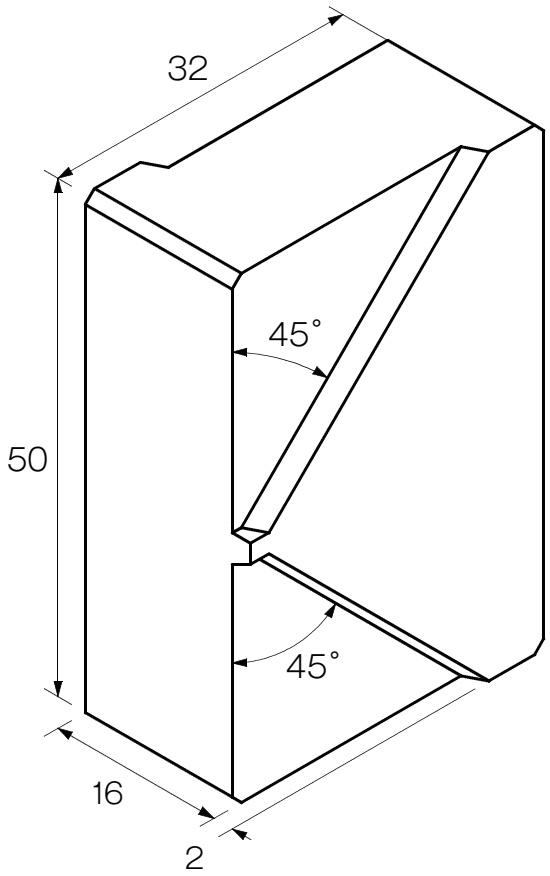

PSK-50

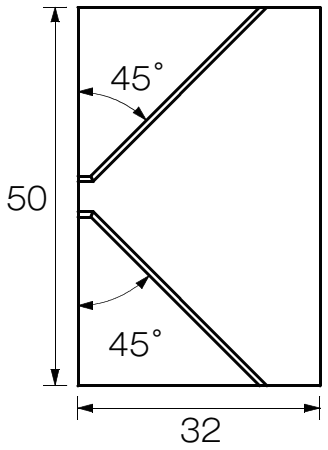

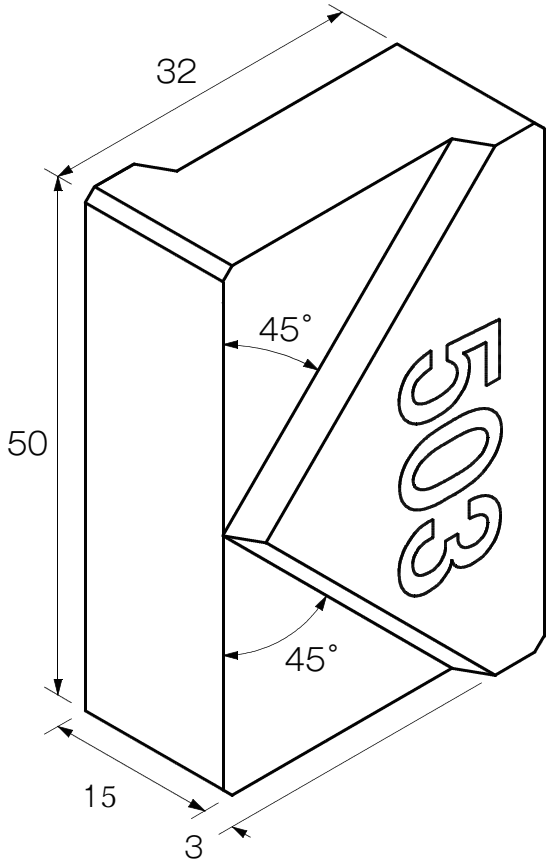

PSK-503

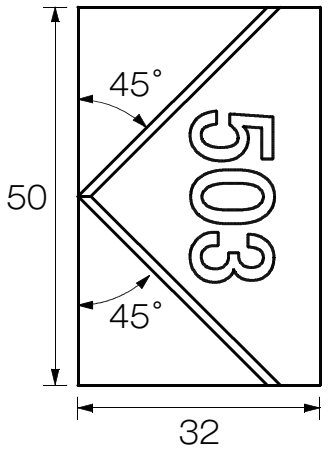

〒279-0024 千葉県浦安市港46 第二鉄鋼団地
TEL 047-353-8751 FAX 047-353-5381

V開先　造船用

※平面図は原寸サイズです。
原寸サイズでプリントされたい方は
プリント設定を 100%にしてください。

規格名	Case	Carton
RV-3245	125	500
RV-3250	125	500
RV-3255	125	500

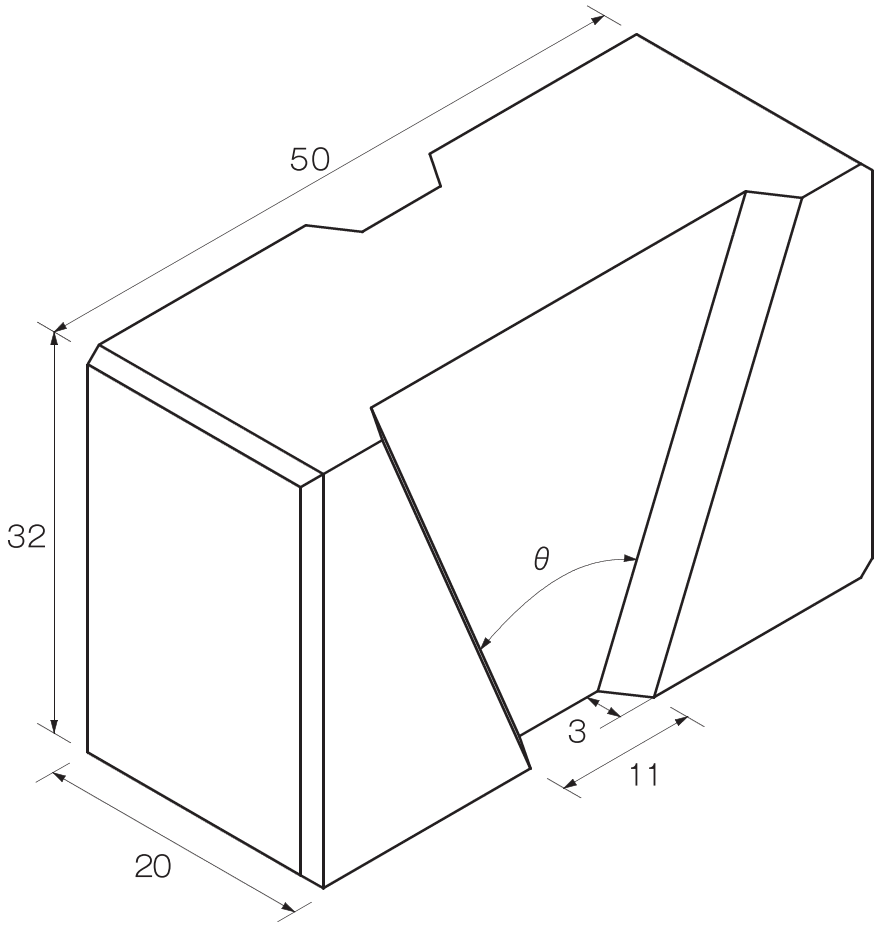

RV-3245

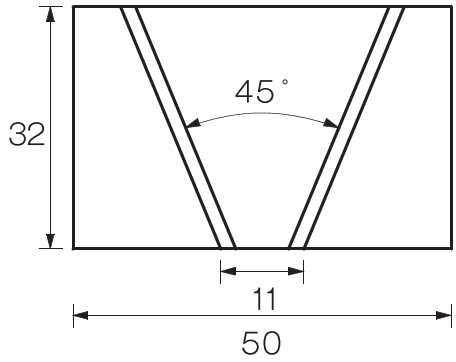

RV-3250

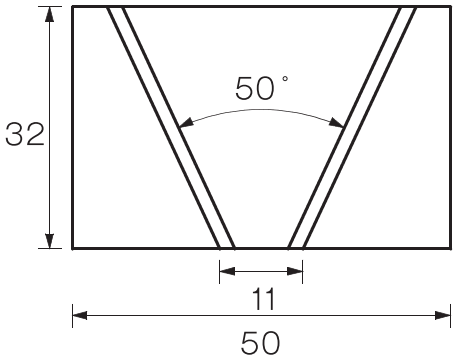

RV-3255

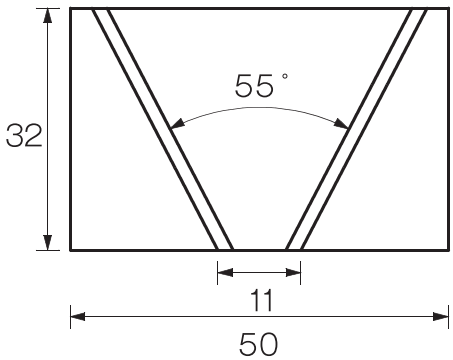

〒279-0024　千葉県浦安市港46　第二鉄鋼団地
TEL 047-353-8751　FAX 047-353-5381

スカラップ用

※平面図は原寸サイズです。
原寸サイズでプリントされたい方は
プリント設定を 100%にしてください。

規格名	Case	Carton
SC	250	1000

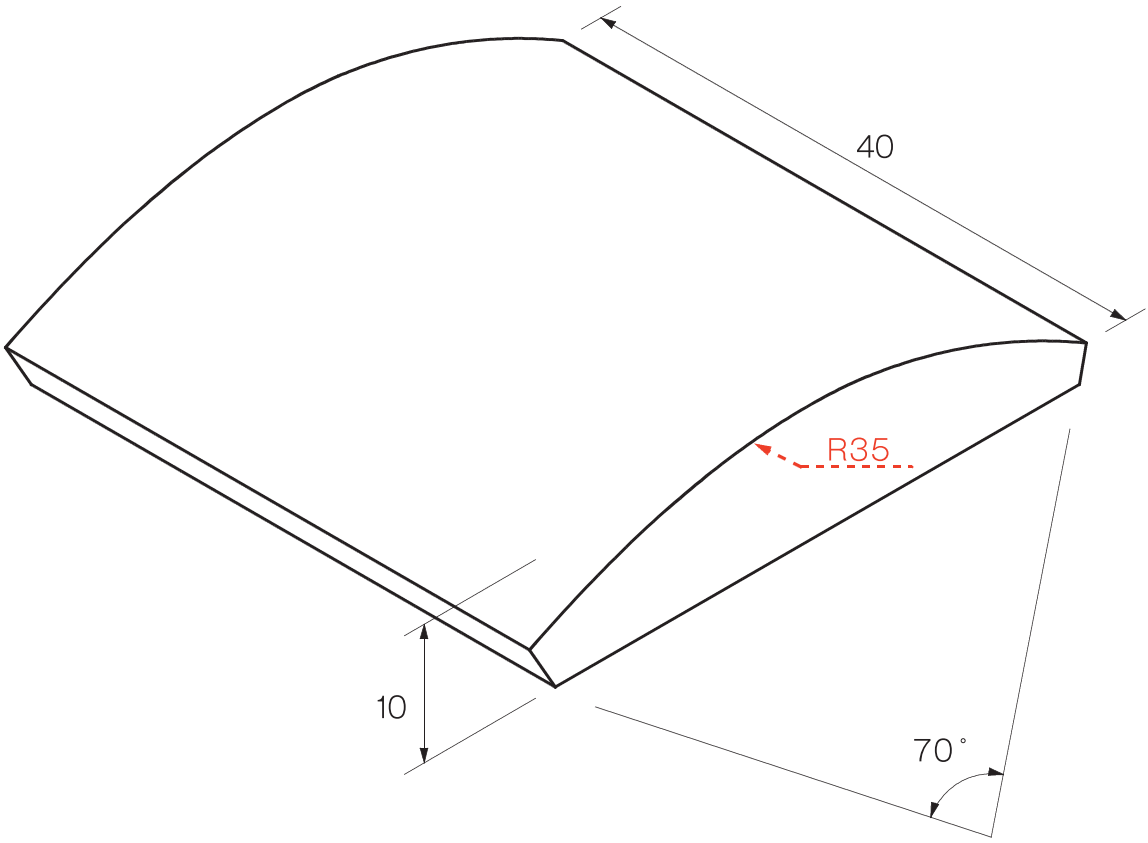

SC

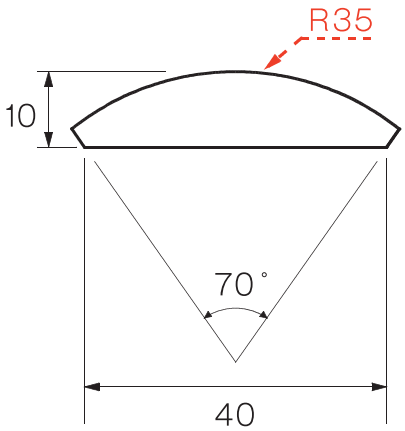

〒279-0024 千葉県浦安市港46 第二鉄鋼団地
TEL 047-353-8751 FAX 047-353-5381

スカラップ用

※平面図は原寸サイズです。
原寸サイズでプリントされたい方は
プリント設定を 100%にしてください。

規格名	Case	Carton
SC-3T	150	600
SC-4T	120	480
SC-5	150	600
RT-25	300	1200

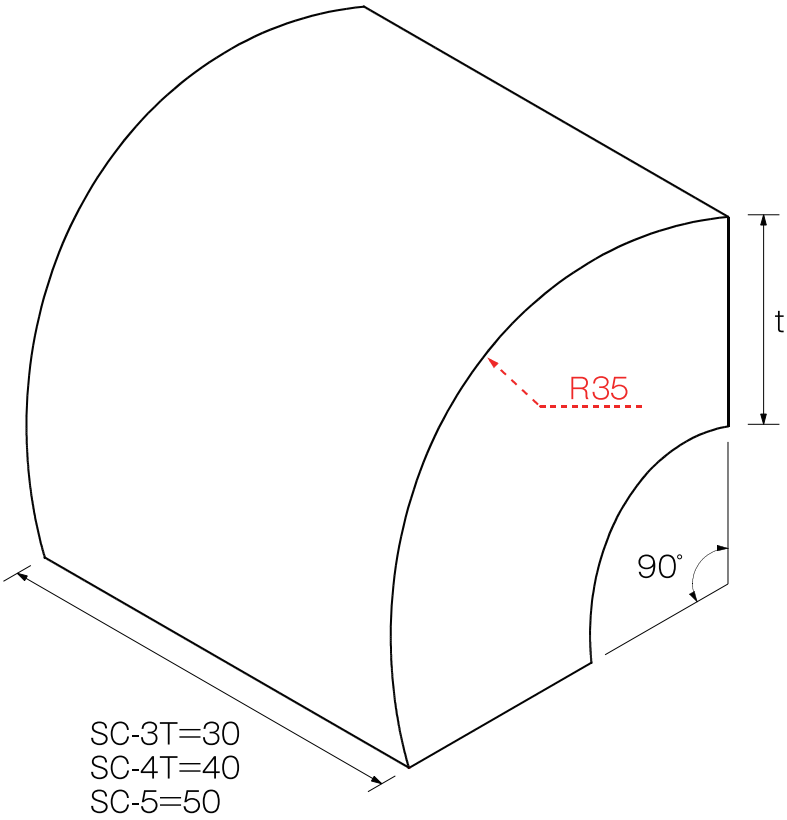

SC-3T
SC-4T

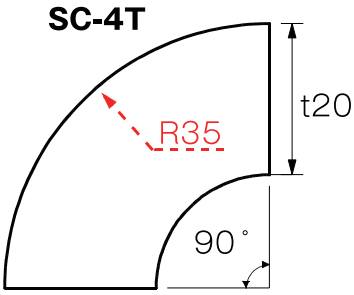

SC-5

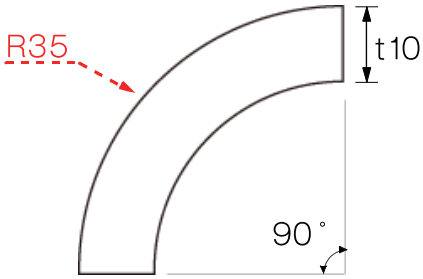

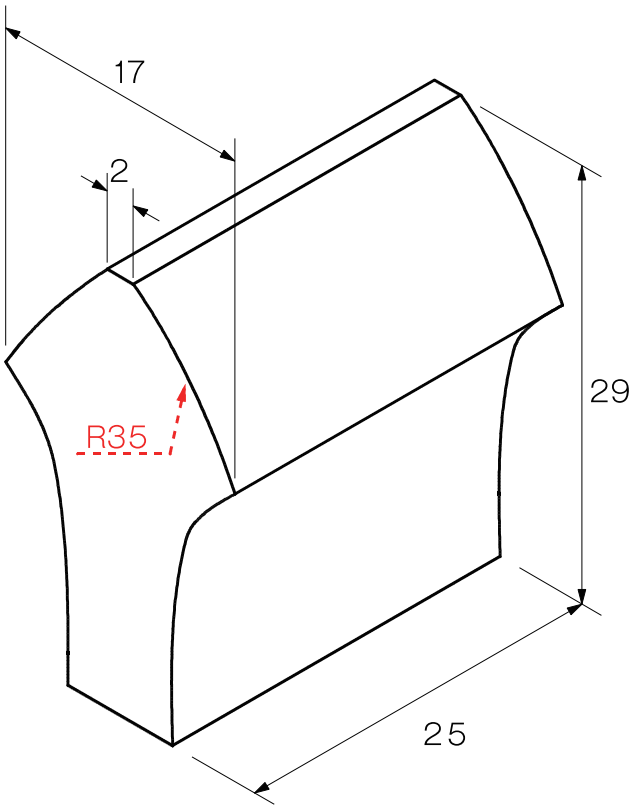

RT-25

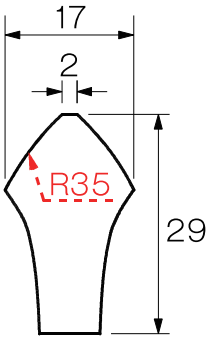

〒279-0024 千葉県浦安市港46 第二鉄鋼団地
TEL 047-353-8751 FAX 047-353-5381

コラム用

※平面図は原寸サイズです。
原寸サイズでプリントされたい方は
プリント設定を 100%にしてください。

規格名	Case	Carton
A	250	1000
AW	250	1000

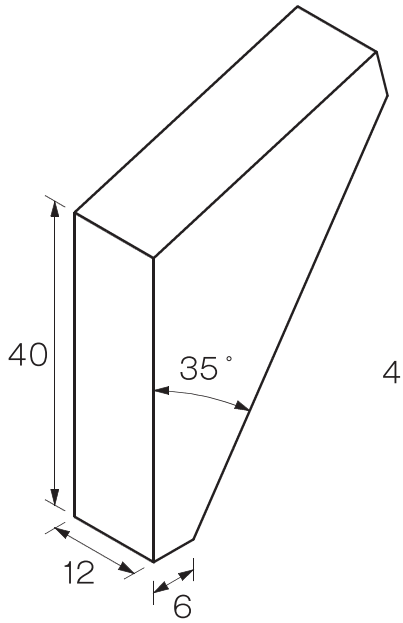

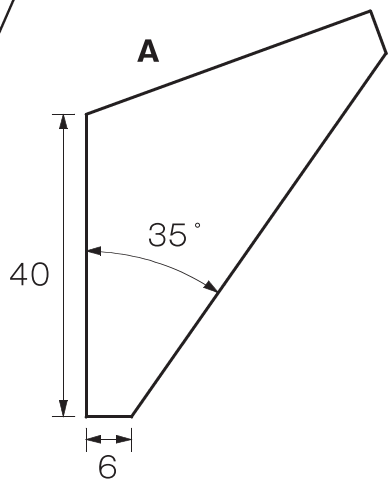

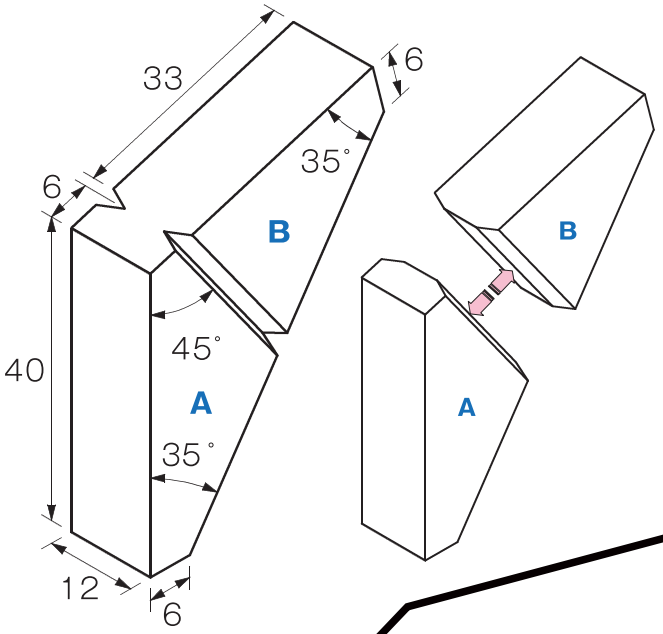

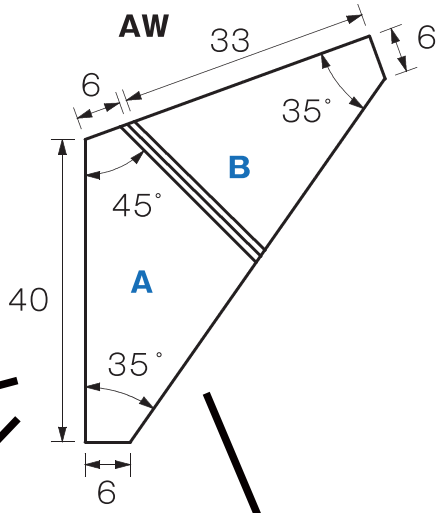

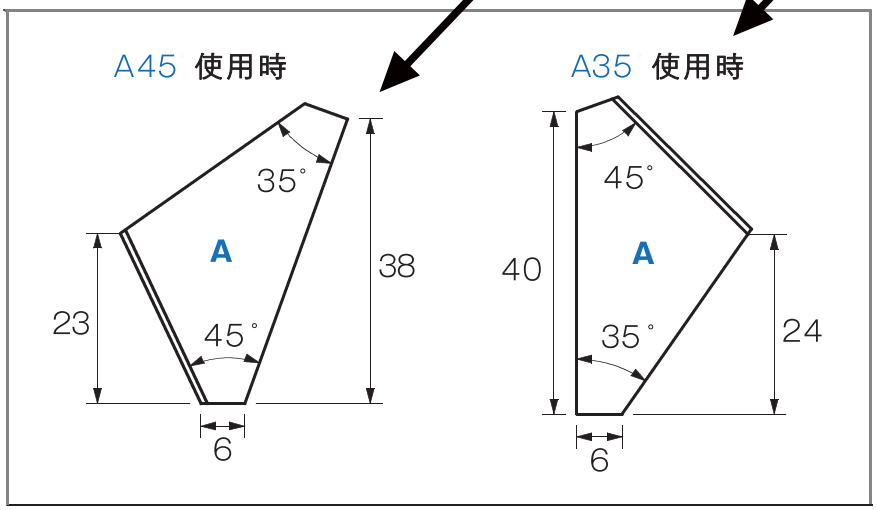

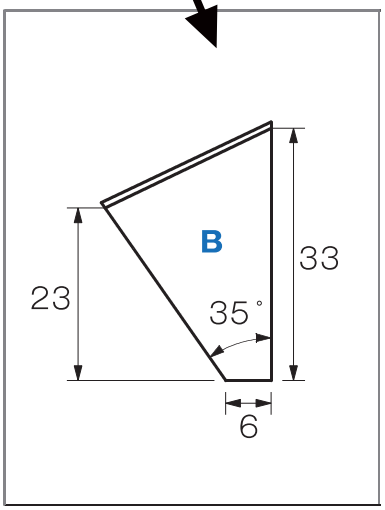

コラム用

※平面図は原寸サイズです。
原寸サイズでプリントされたい方は
プリント設定を 100%にしてください。

規格名	Case	Carton
AW-2	250	1000

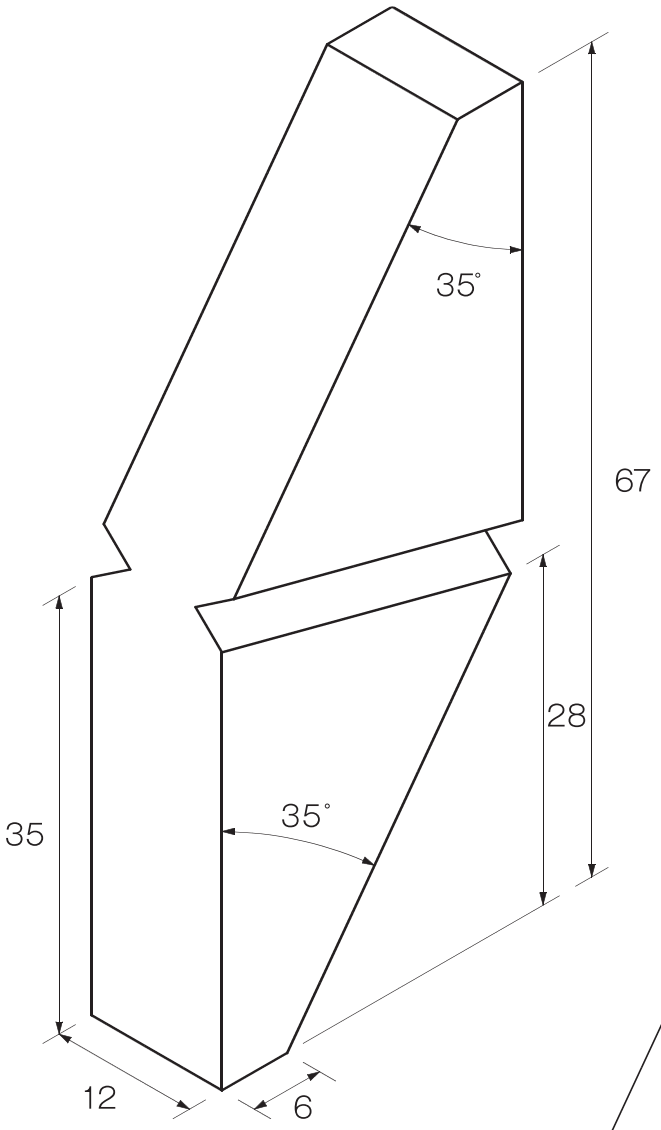

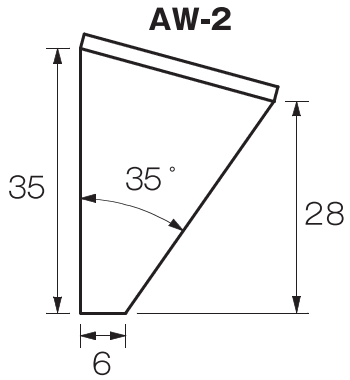

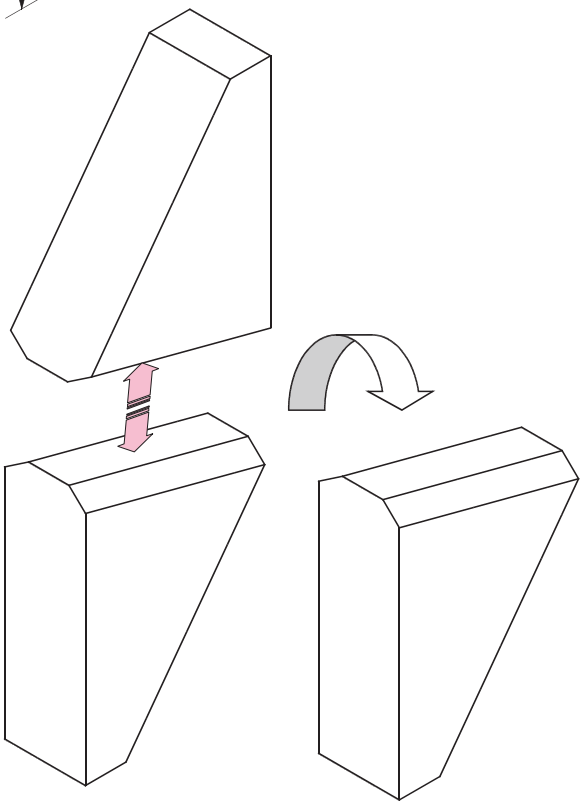

株式会社スノウチ
www.sunouchi.co.jp スノウチ
〒279-0024 千葉県浦安市港46 第二鉄鋼団地
TEL 047-353-8751 FAX 047-353-5381

コラム用

※平面図は原寸サイズです。
原寸サイズでプリントされたい方は
プリント設定を 100%にしてください。

規格名	Case	Carton
A-80	180	360

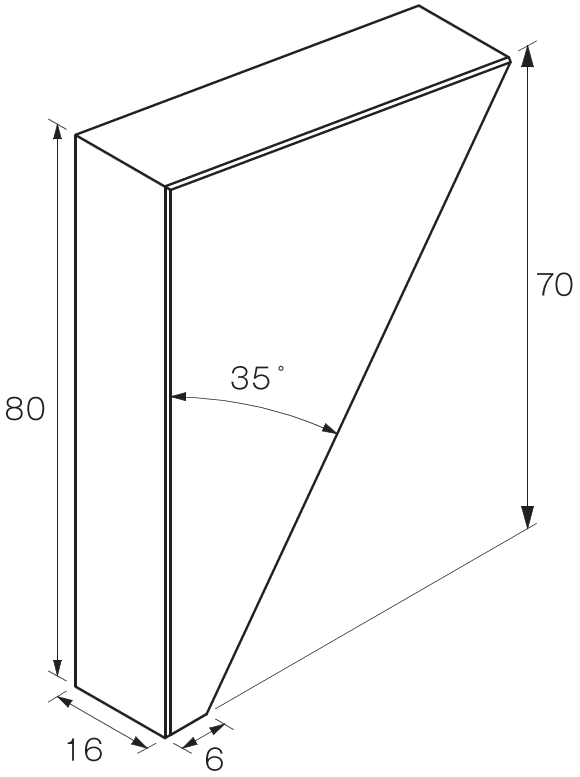

A-80

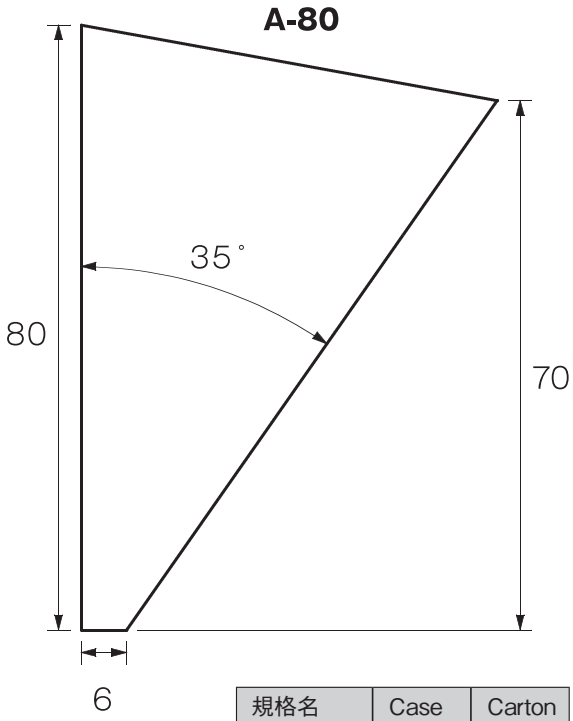

規格名	Case	Carton
A-110	120	240

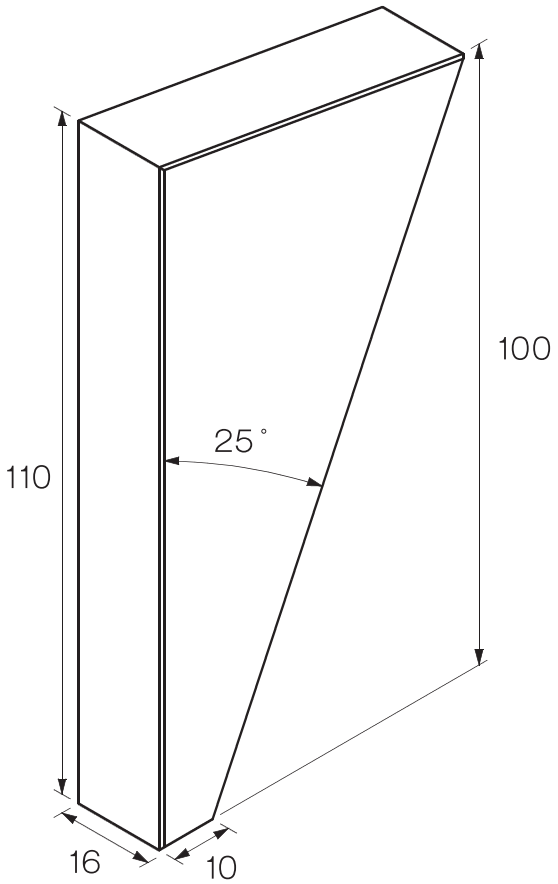

A-110

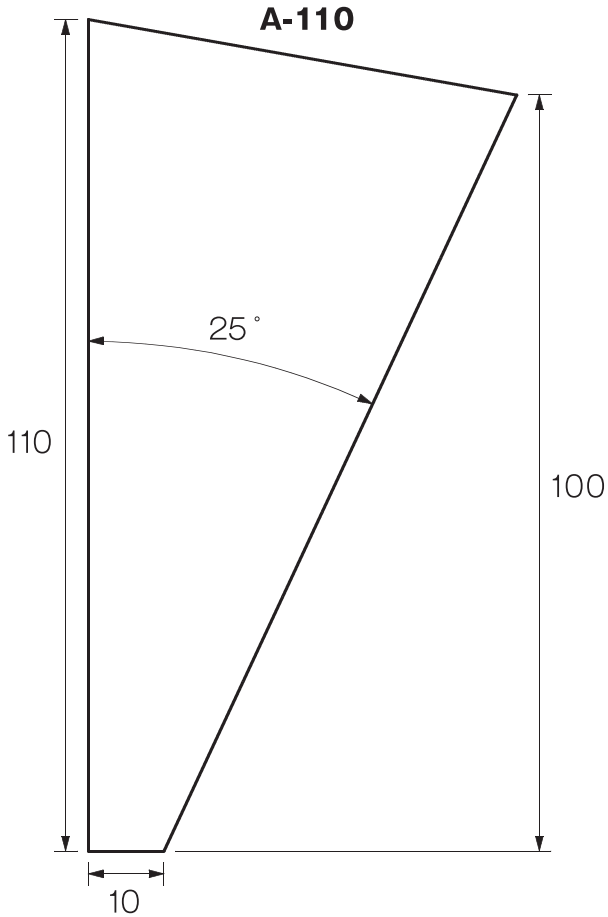

〒279-0024 千葉県浦安市港46 第二鉄鋼団地
TEL 047-353-8751 FAX 047-353-5381

BOX柱用　35度開先タイプ

※平面図は原寸サイズです。
原寸サイズでプリントされたい方は
プリント設定を 100%にしてください。

規格名	Case
BPX140-35	100

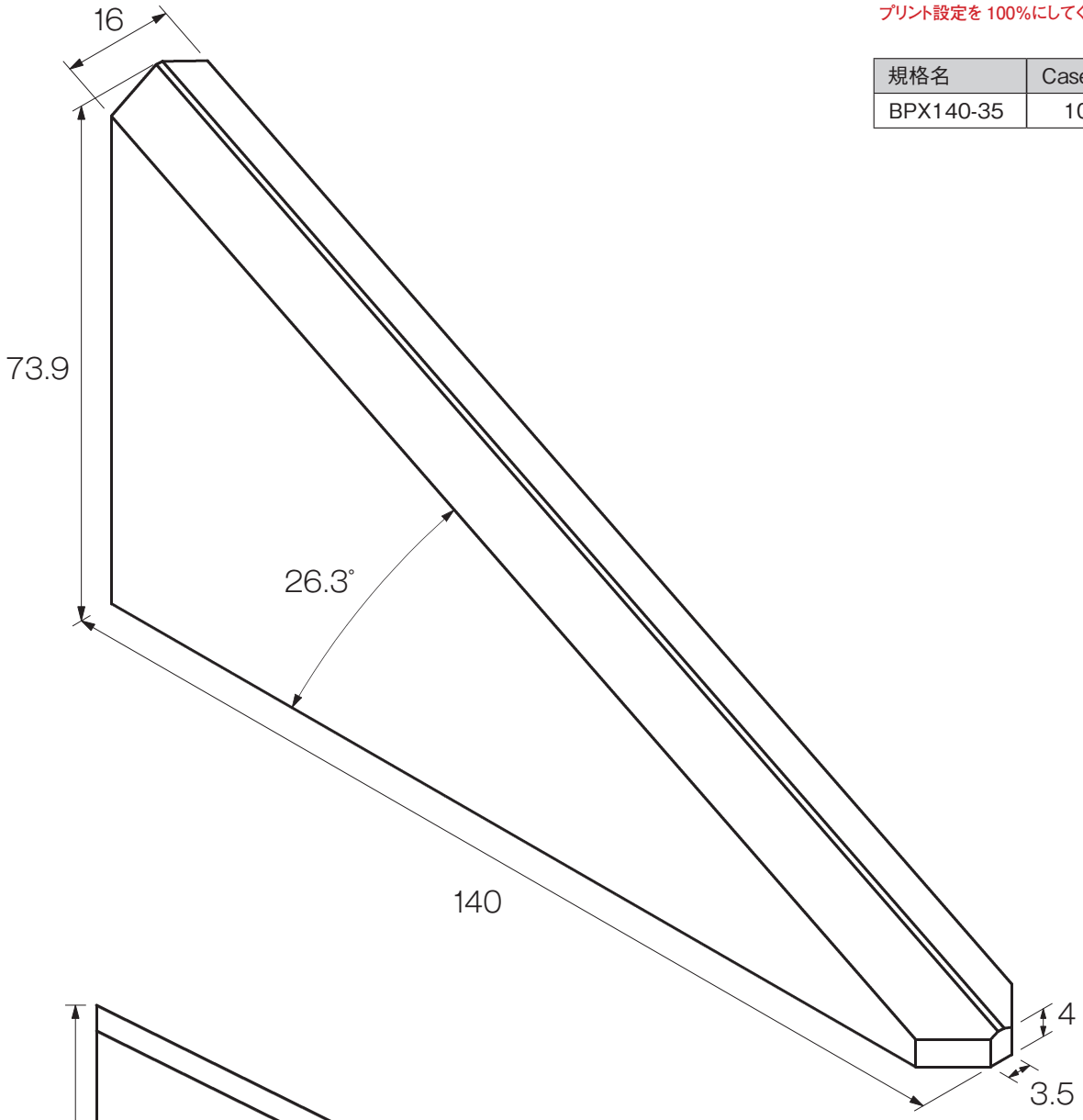

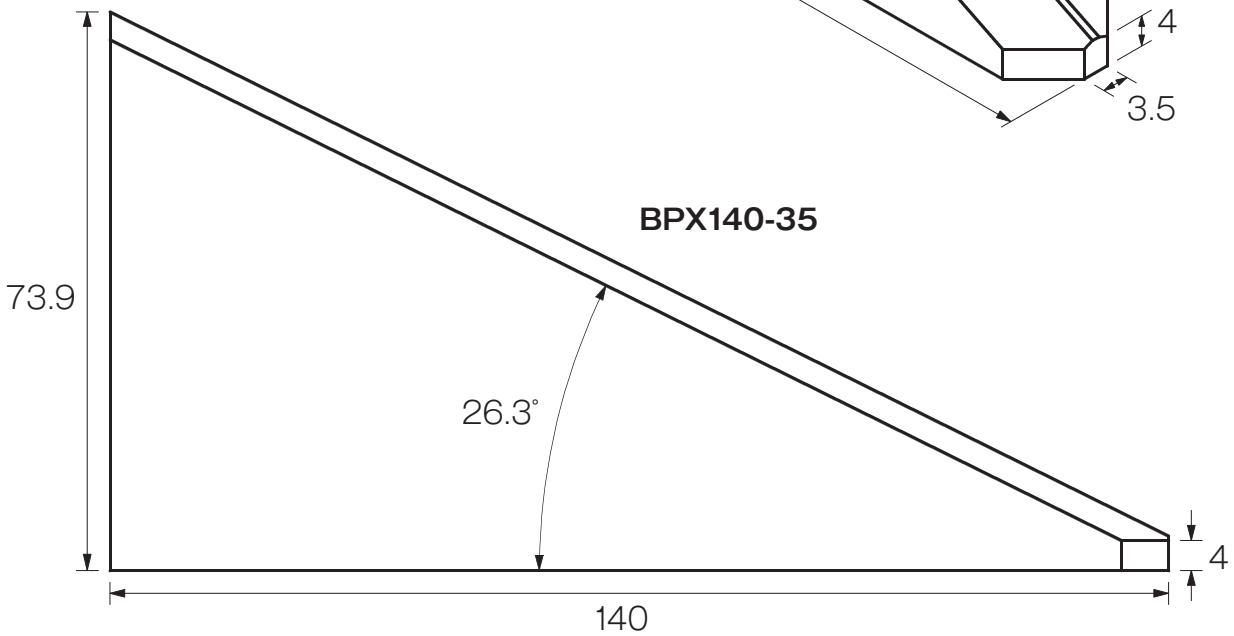

〒279-0024　千葉県浦安市港46　第二鉄鋼団地
TEL 047-353-8751　FAX 047-353-5381

板継部裏当て一体型

※平面図は原寸サイズです。
原寸サイズでプリントされたい方は
プリント設定を 100%にしてください。

規格名	Case	Carton
L-1	200	800
L-2	180	720
LB-12	600	1200
LB-17	500	1000

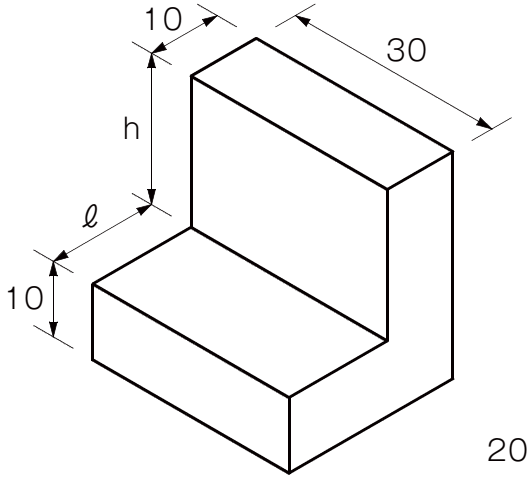

L-1

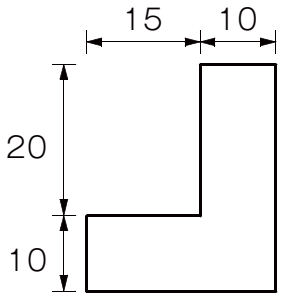

L-2

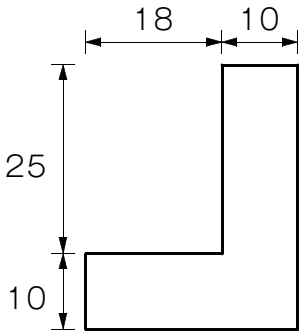

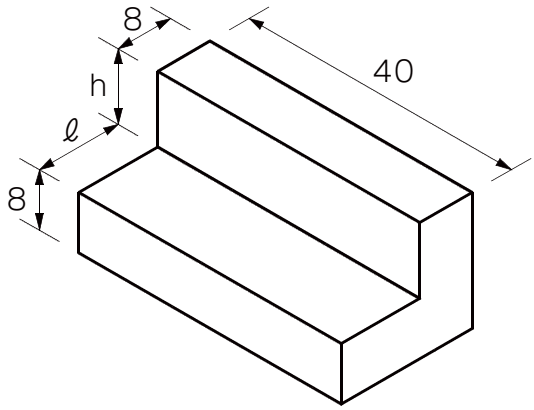

LB-12

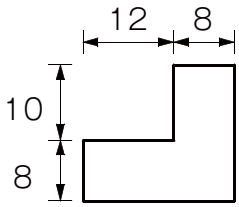

LB-17

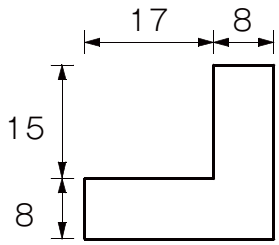

株式会社スノウチ
www.sunouchi.co.jp スノウチ
〒279-0024 千葉県浦安市港46 第二鉄鋼団地
TEL 047-353-8751 FAX 047-353-5381

板継部裏当て一体型

※平面図は原寸サイズです。
原寸サイズでプリントされたい方は
プリント設定を 100%にしてください。

規格名	Case	Carton
LB-23T	500	1000
LB-46T	100	400

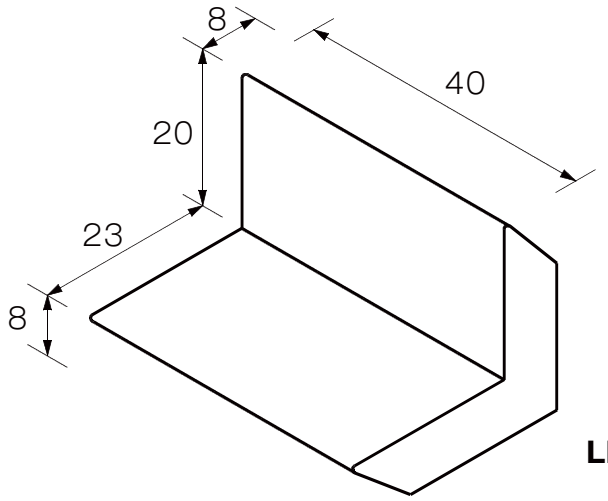

LB-23T

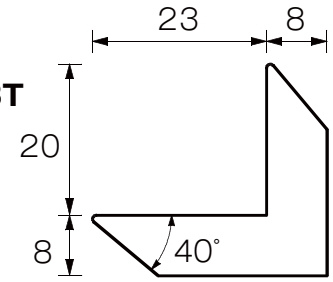

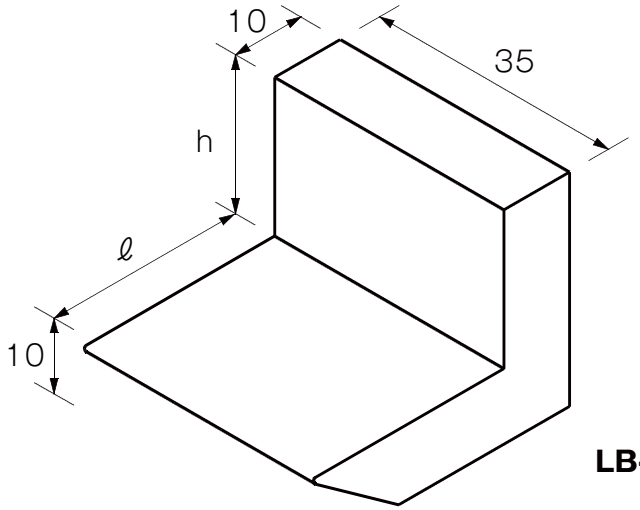

LB-46T

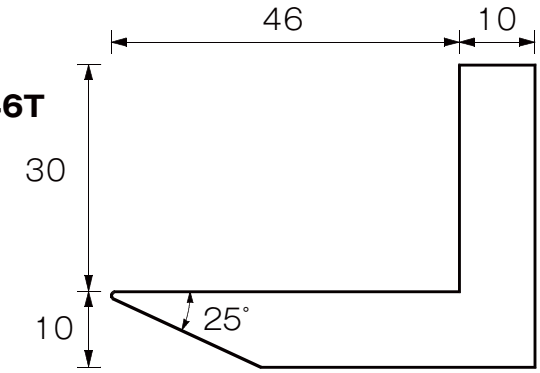

〒279-0024 千葉県浦安市港46 第二鉄鋼団地
TEL 047-353-8751 FAX 047-353-5381

PRODUCTS

SUNOX®

溶接副資材総合メーカー

セラミック
バックアップ材

セラミックバックアップ材

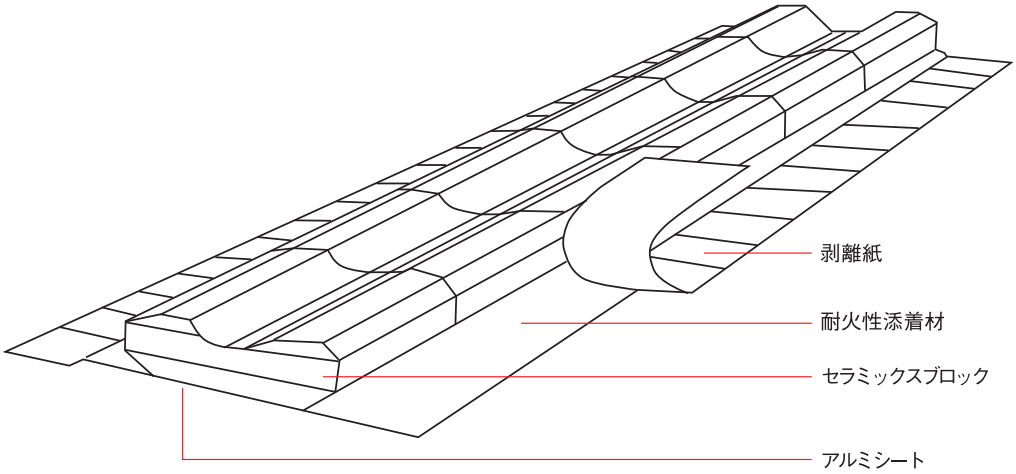

防湿・防水タイプ

製品の特徴

- □防湿・防水効果を最大限追求したバックアップ材です。
- □新技術による製造方法のため、有機性物質などは一切使用しておりません。
- □空隙率８パーセント未満を達成しておりますので、湿気に苦労する溶接現場での使用に最適です。
- □美しい裏波形状が連続して得られるように厳選した材料を用いています。

※全商品 長さ(L)＝600mm

規格名	用途	形状	取付け図	包装単位
CBW-276NP	裏当て	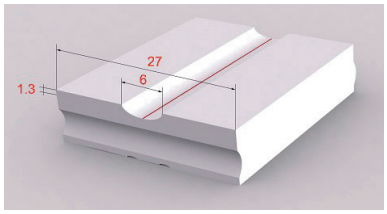	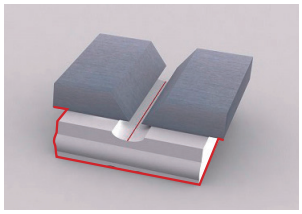	30 本
CBW-30NP	裏当て	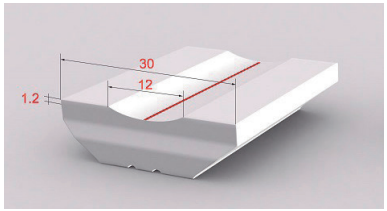	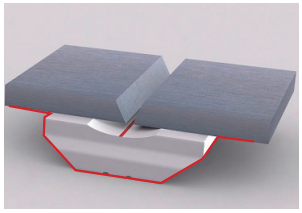	30 本
CBW-G34NP	裏当て (ガラステープ付き)	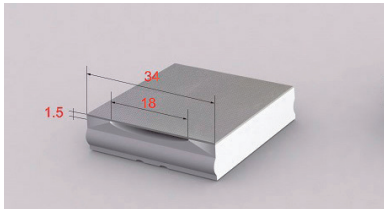	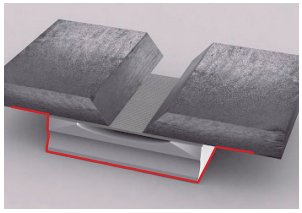	30 本

株式会社スノウチ
www.sunouchi.co.jp スノウチ
〒279-0024 千葉県浦安市港46 第二鉄鋼団地
TEL 047-353-8751 FAX 047-353-5381

セラミックバックアップ材

標準タイプ

※全商品 長さ(L)=600mm

規格名	用途	形状	取付け図	包装単位
CBW-271NP	裏当て	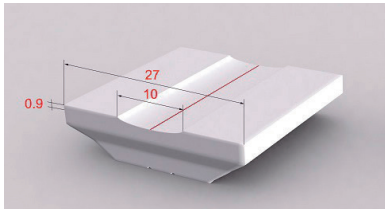	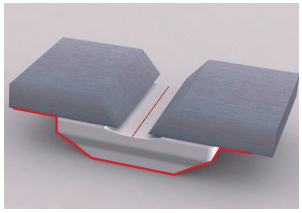	30 本
CBW-S01NP	表当て	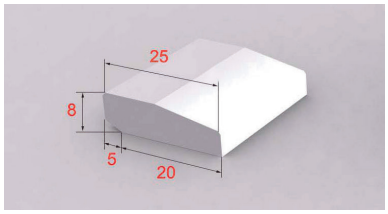	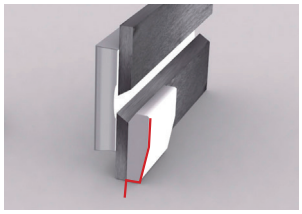	30 本
CBW-S02NP	表当て	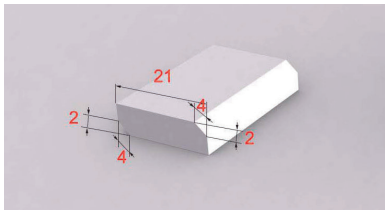	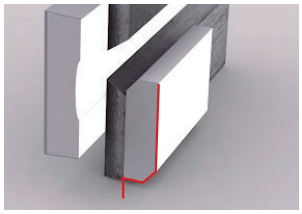	40 本
CBW-S03NP	表当て	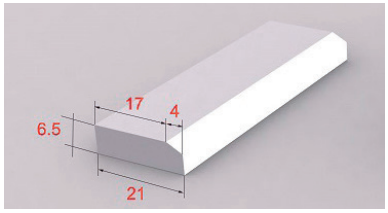	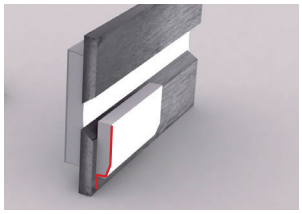	40 本

〒279-0024 千葉県浦安市港46 第二鉄鋼団地
TEL 047-353-8751 FAX 047-353-5381

セラミックバックアップ材

標準タイプ

※全商品 長さ(L)=600mm

規格名	用途	形状	取付け図	包装単位
CBW-36	ルート ギャップ 調整	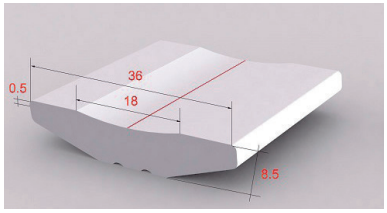	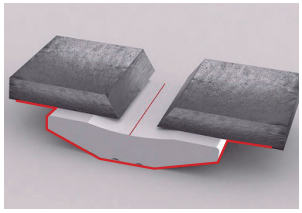	20 本
CBW-F40NP	ルート ギャップ 調整	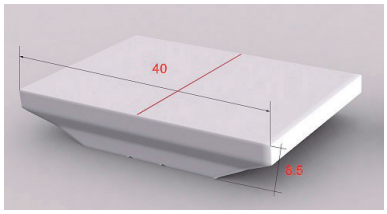	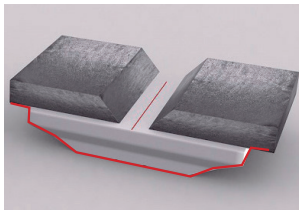	20 本
CBW-TR901	T継手	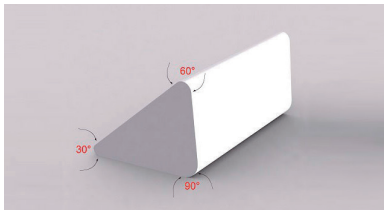	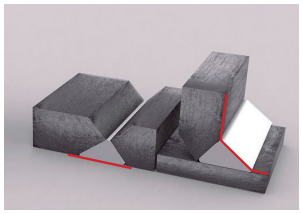	30 本
CBW-J27	T継手 板厚差用	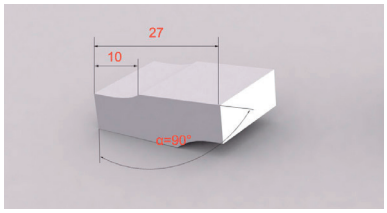	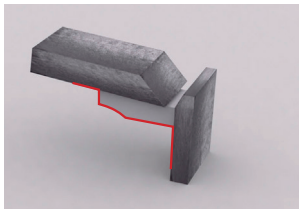	30 本
CBW-3C	板厚差用	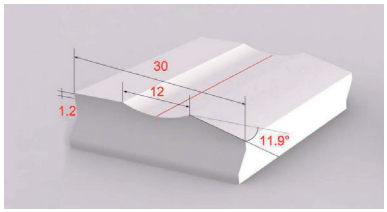	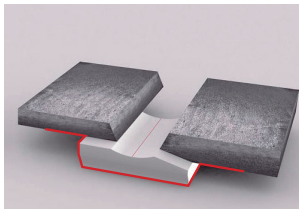	30 本

株式会社スノウチ
www.sunouchi.co.jp スノウチ
〒279-0024 千葉県浦安市港46 第二鉄鋼団地
TEL 047-353-8751 FAX 047-353-5381

セラミックバックアップ材

標準タイプ

※全商品 長さ(L)=600mm

規格名	用途	形状	取付け図	包装単位
CBW-7ØNP	K 開先 X 開先	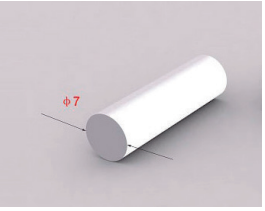	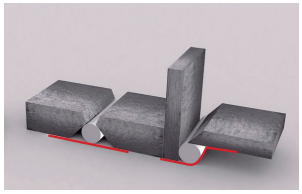	100 本
CBW-10ØNP	K 開先 X 開先	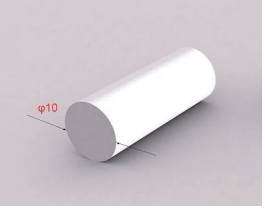		60 本
CBW-12ØNP	K 開先 X 開先	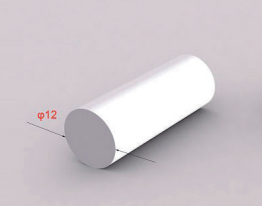		60 本
CBW-15ØNP	K 開先 X 開先			40 本

〒279-0024 千葉県浦安市港46 第二鉄鋼団地
TEL 047-353-8751 FAX 047-353-5381

バーピタ 鉄筋溶接継手用セラミック裏当て材

製品の特徴

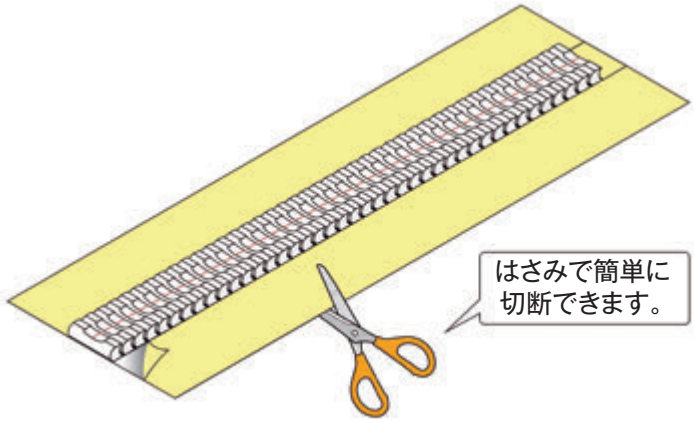

任意の長さで簡単に切断可能なので多様な鉄筋径に対応できます。

粘着剤付きアルミシートにより治具なしで裏当て材の固定が可能です。

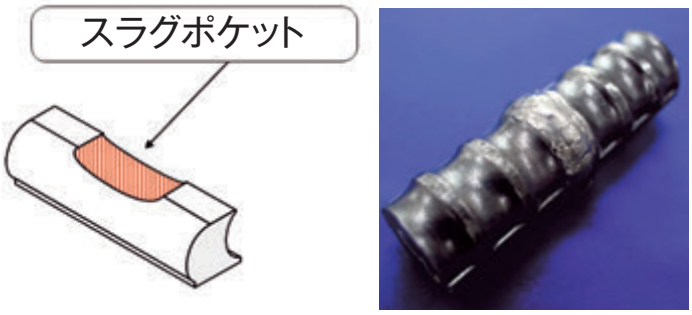

セラミックピースにスラグポケットを設けたことにより、溶接面を滑らかに仕上げることができます。

溶接性及び溶接後の剥離性がよく施工後の処理が楽に行えます。

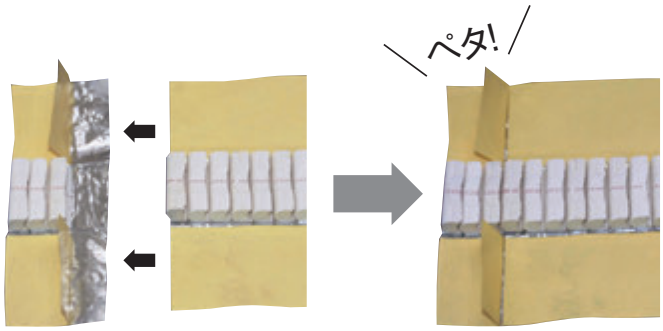

アルミシート余長部に次の裏当て材を継ぎ足し無駄なく使用できます。

株式会社スノウチ
www.sunouchi.co.jp スノウチ
〒279-0024 千葉県浦安市港46 第二鉄鋼団地
TEL 047-353-8751 FAX 047-353-5381

バーピタ 鉄筋溶接継手用セラミック裏当て材

WTD-16

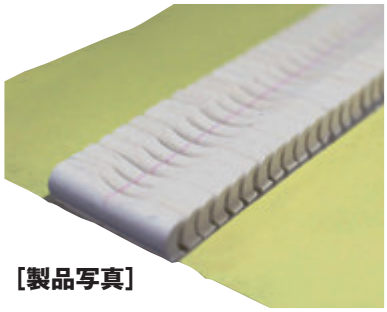
[製品写真]

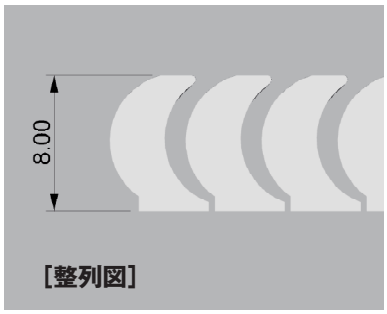

[整列図]

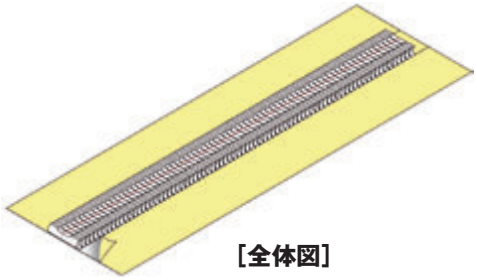
[全体図]

WTD-41

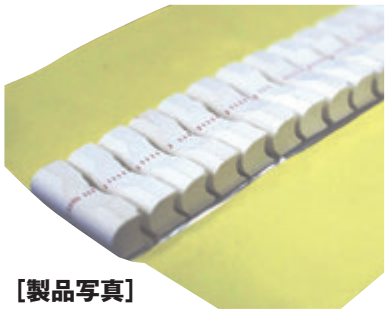
[製品写真]

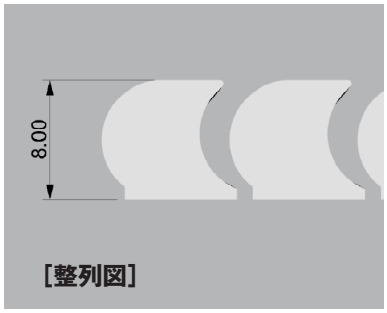

[整列図]

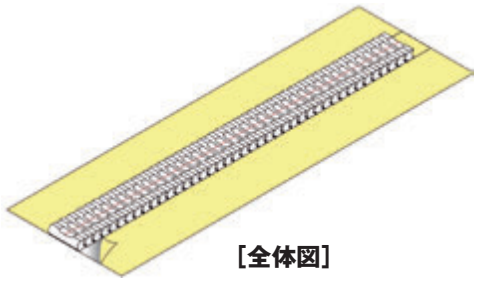
[全体図]

WTD-51

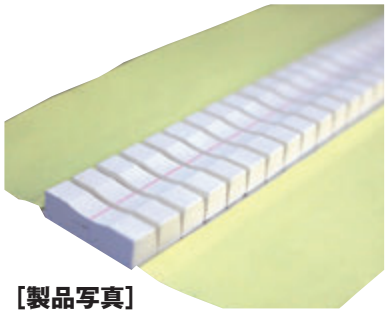
[製品写真]

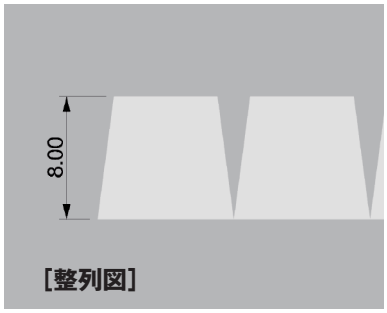

[整列図]

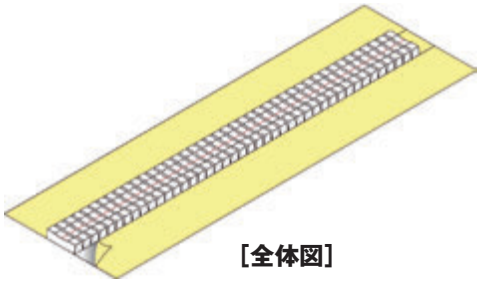
[全体図]

商品名	WTD-16	WTD-41	WTD-51
対応鉄筋径	D13・D16	D19～D41	D51
全長＋アルミシート余長	350mm+15mm	350mm+15mm	370mm+15mm
アルミシート巾	120mm	120mm	120mm
セラミックピース数	78 個	41 個	42 個
最少梱包単位	10 本	10 本	10 本
使用箇所数例（目安）	D16 の場合	D32 の場合	D51 の場合
	14 カ所 / 本	4 カ所 / 本	3.5 カ所 / 本

株式会社スノウチ
www.sunouchi.co.jp スノウチ
〒279-0024 千葉県浦安市港46 第二鉄鋼団地
TEL 047-353-8751 FAX 047-353-5381

PRODUCTS

SUNOX®

溶接副資材総合メーカー

その他

LL 蝶番

製品の特徴

□取付方法がわかりやすく、溶接がスムーズ
□現場でのスプライスプレートの取り外しも可能（スパン調整用）
□ウェブにリブや付属金物が付いていても溶接しやすい
□スプライスプレート板厚 12mm ～ 36mm まで対応

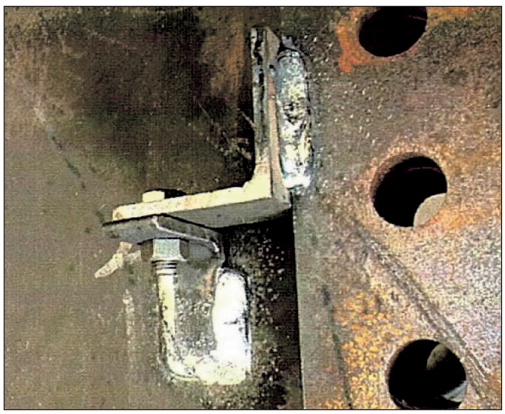

［実例写真］

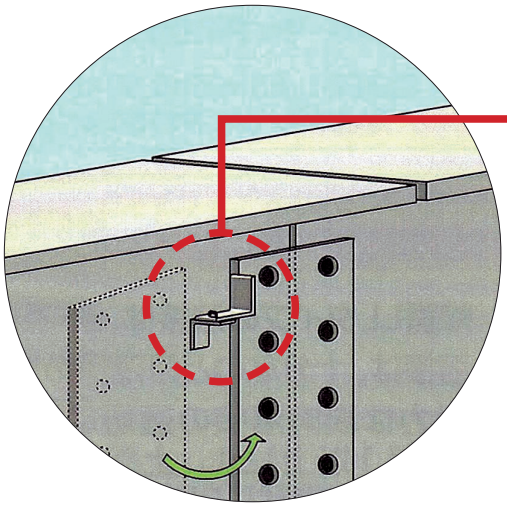

［取付け例］

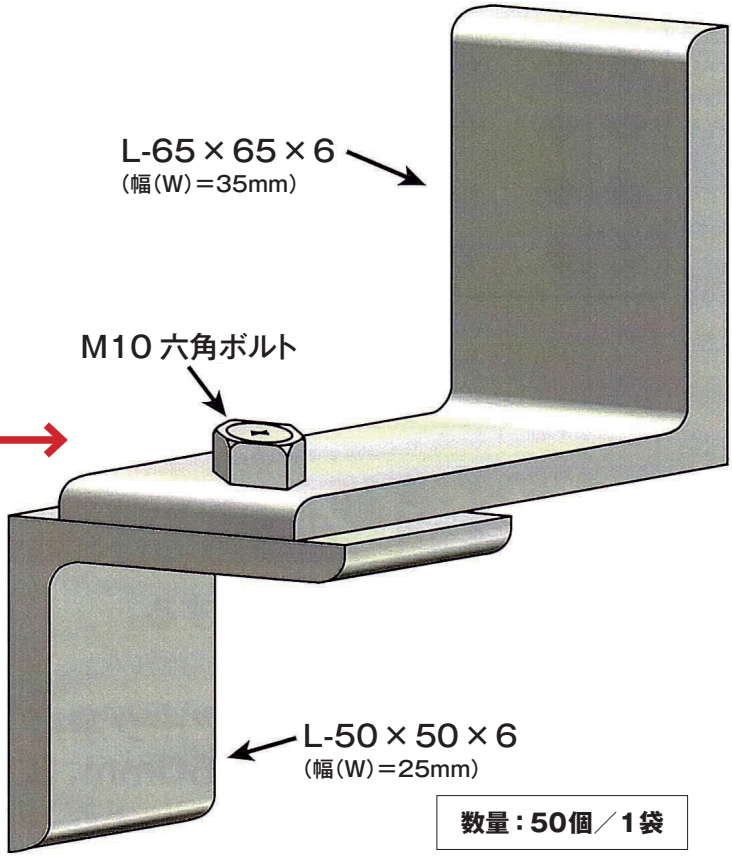

数量：50個／1袋

耐力確認試験済み
詳細は弊社までお問い合わせください。

株式会社スノウチ
www.sunouchi.co.jp スノウチ
〒279-0024 千葉県浦安市港46 第二鉄鋼団地
TEL 047-353-8751 FAX 047-353-5381

LL 蝶番

[取付け要領]

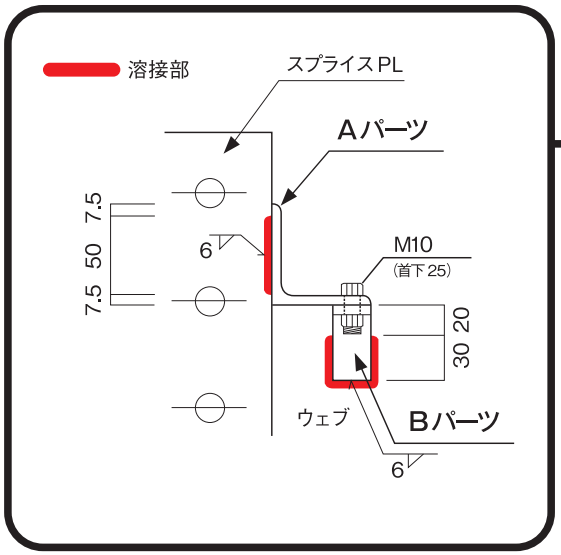

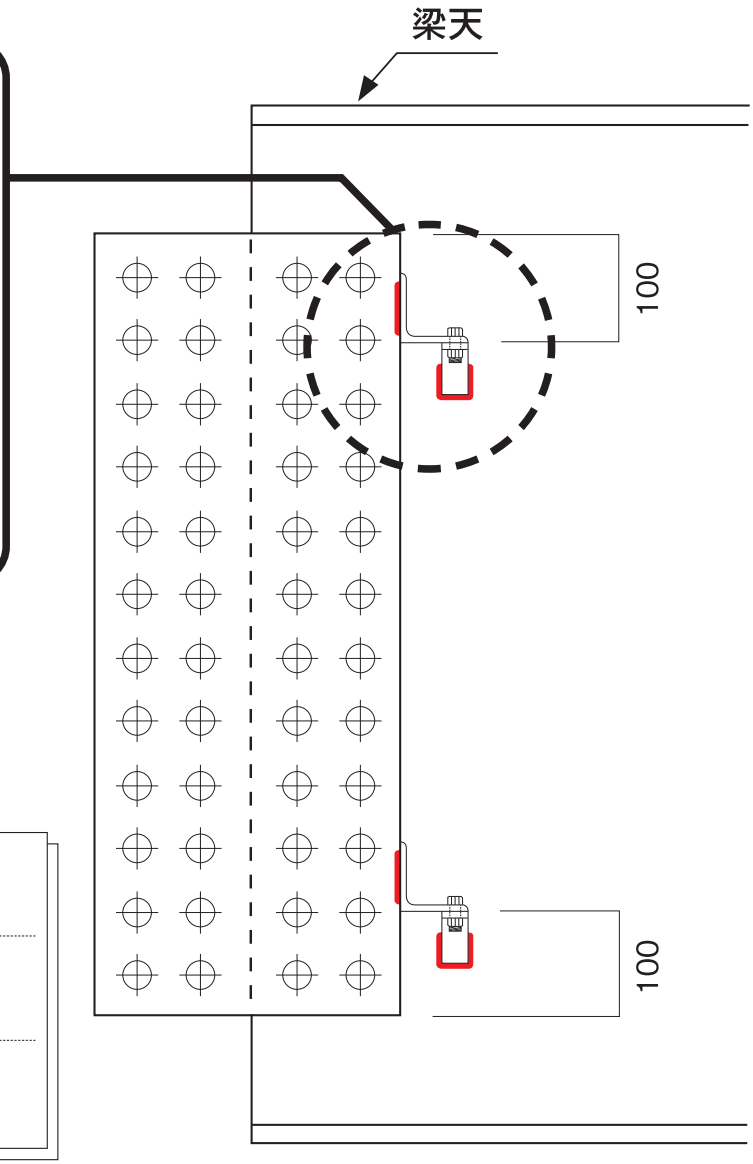

Aパーツ

L-65×65×6　スプライスに溶接します。

Bパーツ

L-50×50×6　ウェブに溶接します。

鋼材

SS400 L-65×65×6／50×50×6

溶接施工上の要点　LL 蝶番

1. LL 蝶番を取付ける際の溶接材料は、梁・添接板の材質に合致していることが必要です。
2. 溶接をする際は、十分な溶込み深さとのど厚を確保してください。
3. 溶接姿勢は下向・水平とし立向姿勢では上進溶接とすることをお勧めします。
4. 溶接長さは、A パーツと添接板は50㎜、B パーツは U 字状に85㎜以上としてください。
5. LL 蝶番のボルトナットのゆるみがないように、溶接後に増し締めをしてください。
6. 溶接完了後に仮ボルトをはずし、添接板を動かして落下しないことを確認してください。
7. 適切な溶接が施工されていることを、溶接作業者及び検査員などで2重にチェックしてください。

〒279-0024　千葉県浦安市港46　第二鉄鋼団地
TEL 047-353-8751　FAX 047-353-5381

蝶番長　B120/B180

製品の特徴

□シンプル構造で、現場での仕口と梁の組み立てが安全&簡単
□ボルト要らずでコストダウン
□まわし溶接無しでもショートビードを回避

B120　数量：80個／1ケース

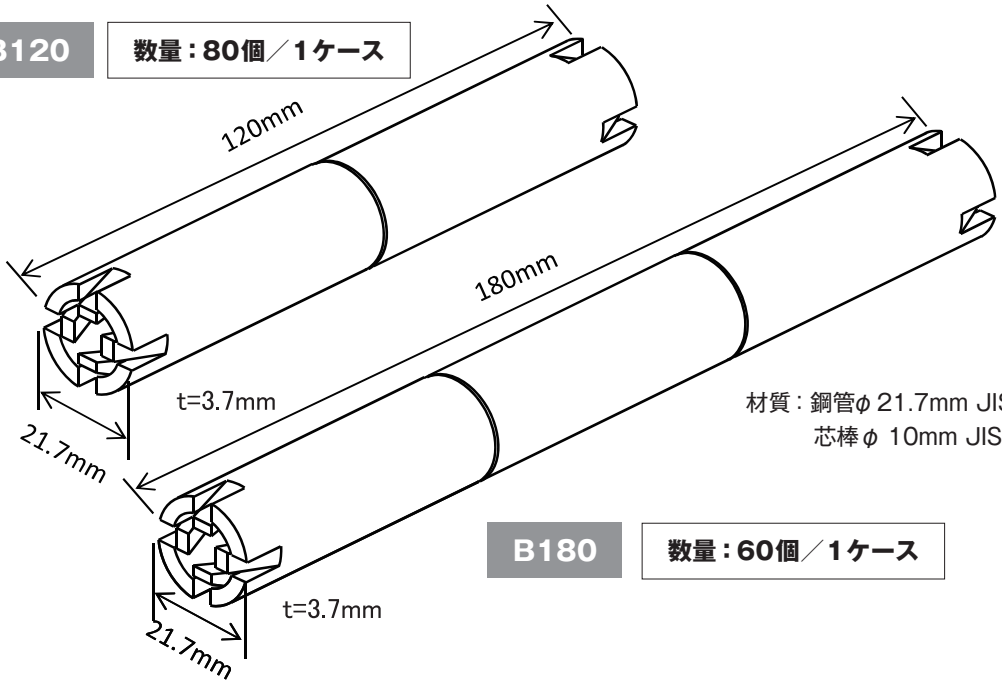

材質：鋼管φ21.7mm JISG3445 STKM13A
芯棒φ 10mm JISG3101 SS400

B180　数量：60個／1ケース

［実例写真］

耐荷力試験の一例をホームページに掲載しております。耐荷力試験報告書リンクはこちら→

株式会社スノウチ　www.sunouchi.co.jp　スノウチ
〒279-0024　千葉県浦安市港46　第二鉄鋼団地
TEL 047-353-8751　FAX 047-353-5381

蝶番長　B120/B180

〔取り付け要領〕

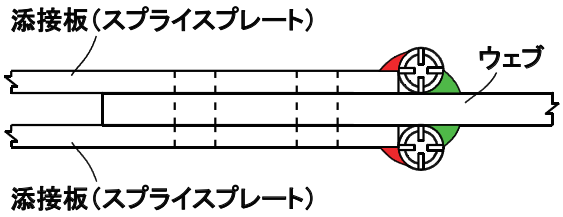

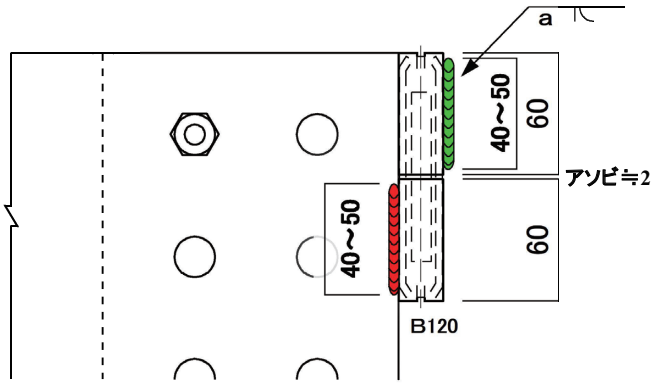

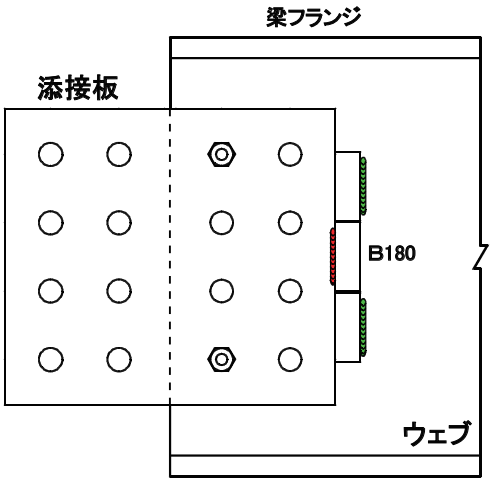

蝶番長 B180

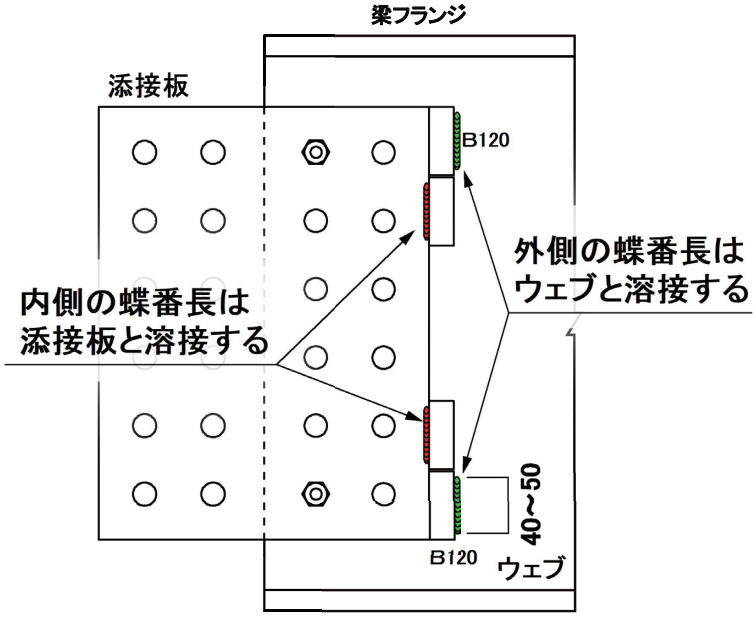

蝶番長 B120

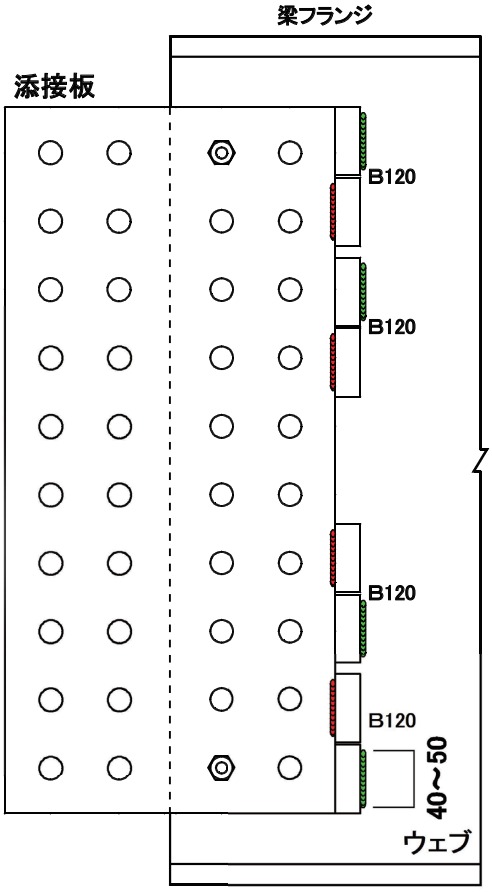

蝶番長 B120×4セット

溶接施工上の要点

1. 蝶番長を取付ける際の溶接材料は、梁・添接板の材質に合致していることが必要です。
2. 溶接をする際は、十分な溶込み深さとのど厚を確保してください。
3. 溶接姿勢は下向・水平とし立向姿勢では上進溶接とすることをお勧めします。
4. 溶接長さは、40㎜以上としてください。
5. 溶接完了後に仮ボルトをはずし、添接板を動かして落下しないことを確認してください。
6. 適切な溶接が施工されていることを、溶接作業者及び検査員などで2重にチェックしてください。

〒279-0024　千葉県浦安市港46　第二鉄鋼団地
TEL 047-353-8751　FAX 047-353-5381

スパン調整用割矢

割矢形状

シングル

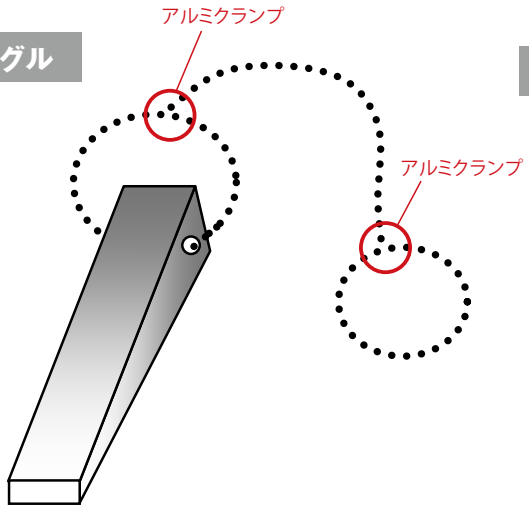

ダブル

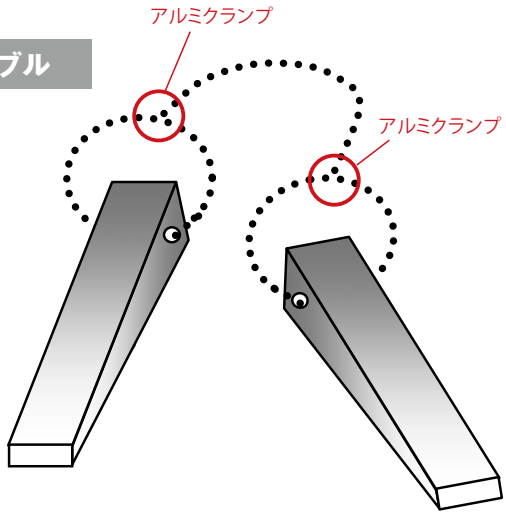

（A、B、Cタイプ）≒850mm
（Dタイプ）≒750mm

ワイヤーの直径（A、B、Cタイプ）2mm
ワイヤーの直径（Dタイプ）3mm

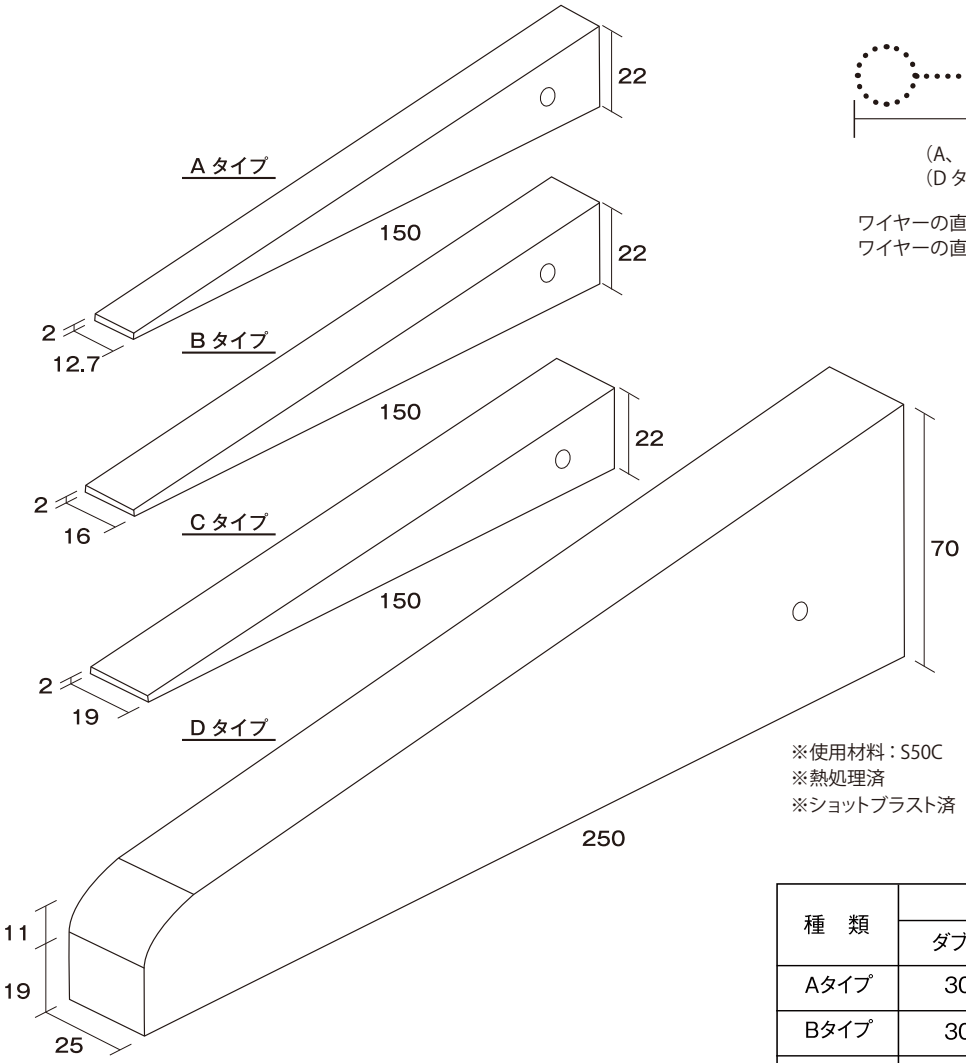

※使用材料：S50C
※熱処理済
※ショットブラスト済

種　類	入　数		
	ダブル	シングル	ワイヤー無し
Aタイプ	30	50	100
Bタイプ	30	50	100
Cタイプ	30	50	100
Dタイプ	――	8	8

〒279-0024　千葉県浦安市港46　第二鉄鋼団地
TEL 047-353-8751　FAX 047-353-5381

ガウジングカーボン（直流）

丸型

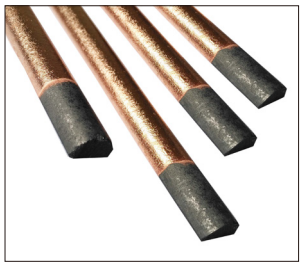
半丸

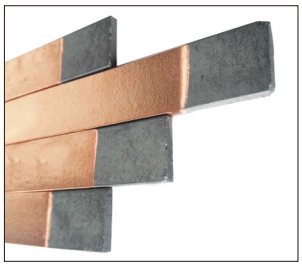
平角

ジョイント

種　類	サイズ（mm）	（標準）電流値（A）	梱包数
丸型 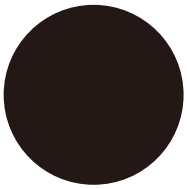 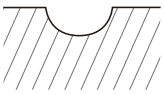	∅4.0×355	150～200	500本
	∅5.0×355	150～200	500本
	∅6.5×355	200～250	500本
	∅8.0×355	250～350	500本
	∅9.0×355	350～450	500本
	∅10.0×355	400～500	250本
	∅11.0×355	450～600	250本
	∅13.0×355	600～800	250本
半丸	r13×6.5×355	300～400	500本
	r16×8×355	350～450	300本
平角	10×5×355	250～350	500本
	15×5×355	350～450	250本
ジョイント	∅11.0×430	500～600	300本
	∅13.0×430	600～1000	200本
	~~∅16.0×430~~	~~700～1000~~	~~150本~~ 廃盤
	∅19.0×430	800～1200	100本

株式会社スノウチ
www.sunouchi.co.jp スノウチ
〒279-0024　千葉県浦安市港46　第二鉄鋼団地
TEL 047-353-8751　FAX 047-353-5381

マグネットクランプ セラミックタブ固定治具

製品の特徴

セラミックタブ溶接工法において、マグネットとバネ鋼からなるタブ固定治具です。固定箇所がフランジとウェブからの２タイプを用意しており、強力な磁力とバネの支持力により、タブの固定位置のズレ等の不具合は起きず、大組み立て装置にも安心して使用できます。

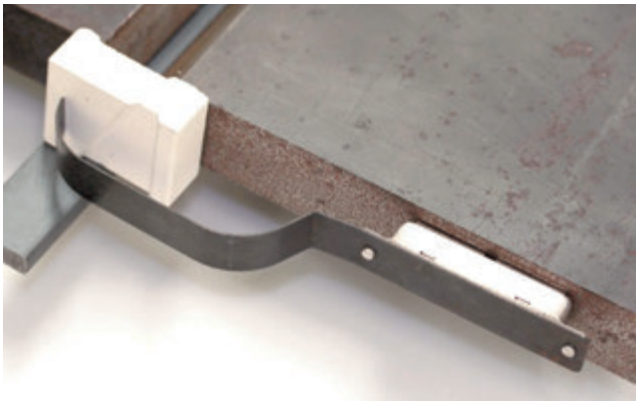

［取付例］

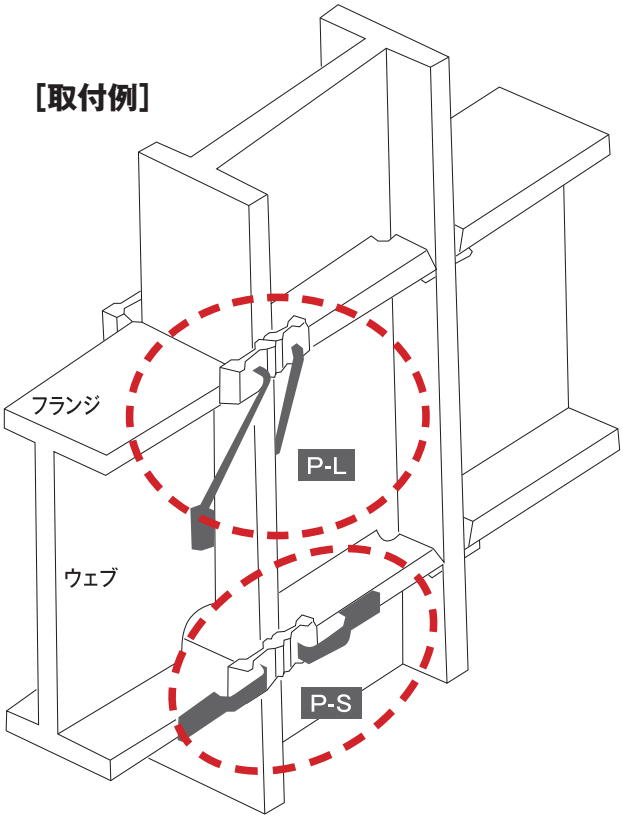

P-S（フランジ取付タイプ）

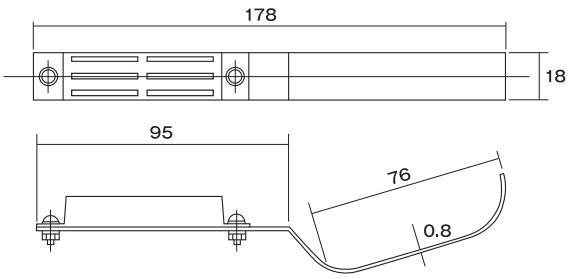

P-L（ウェブ取付タイプ）

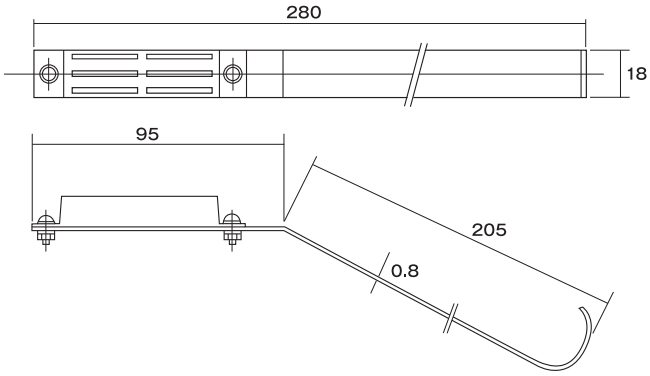

※出荷時はマグネット部にカバーが付けてあります。

株式会社スノウチ
www.sunouchi.co.jp スノウチ
〒279-0024 千葉県浦安市港46 第二鉄鋼団地
TEL 047-353-8751 FAX 047-353-5381

タブクリップ セラミックタブ固定治具

製品の特徴

□つまんで挟むだけの簡単設計
□作業の邪魔にならないコンパクトな止め金
□繰り返し使用が可能

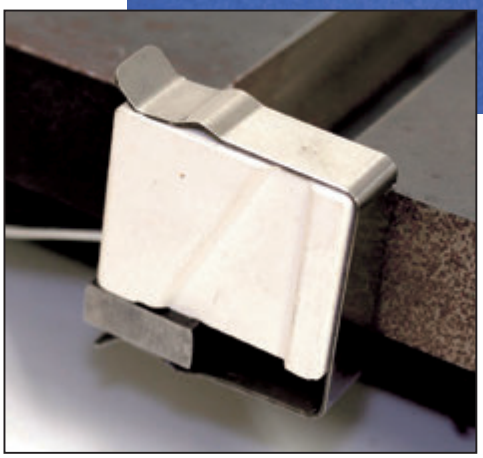

[使用例写真]

株式会社スノウチ
www.sunouchi.co.jp スノウチ
〒279-0024 千葉県浦安市港46 第二鉄鋼団地
TEL 047-353-8751 FAX 047-353-5381

RGクリップ コラム裏当用ルートギャップ突き出し治具

製品の特徴

□平鋼９×25の裏当て金のルートギャップ出しに最適（6mm・7mm に対応）
□取り付けて当てるだけだから、簡単&効率アップ
□裏当て金にプレス加工等が必要ないので、健全な完全溶け込み溶接が可能
□仮付けをした後、取り外して溶接することで繰り返し使用が可能

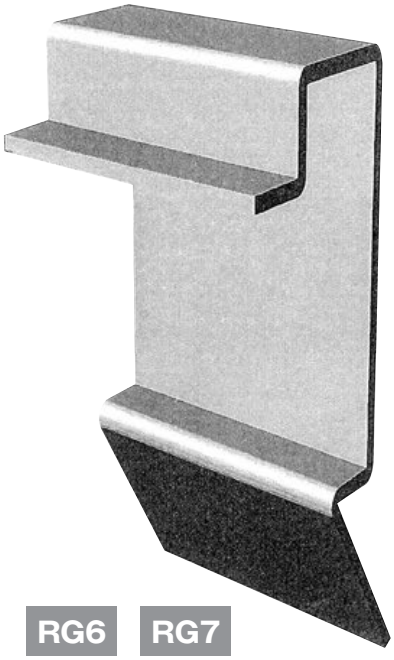

[使用例]

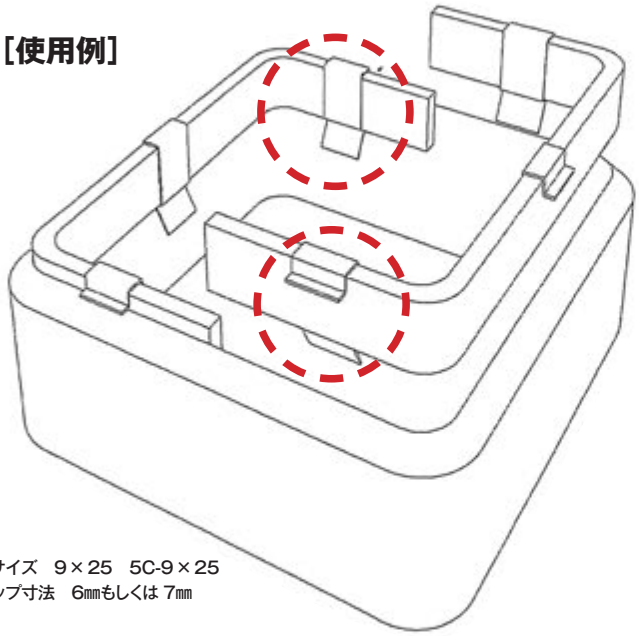

対応 平鋼サイズ　9×25　5C-9×25
ルートギャップ寸法　6㎜もしくは 7㎜

[製品寸法図]

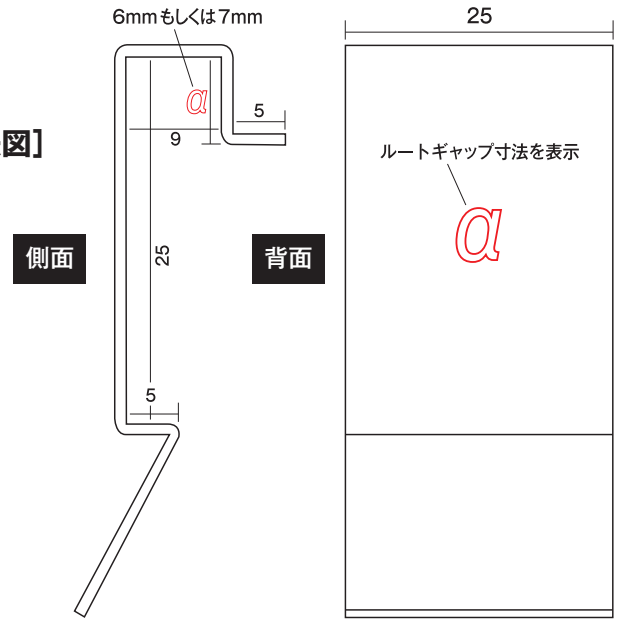

株式会社スノウチ
www.sunouchi.co.jp スノウチ
〒279-0024　千葉県浦安市港46　第二鉄鋼団地
TEL 047-353-8751　FAX 047-353-5381